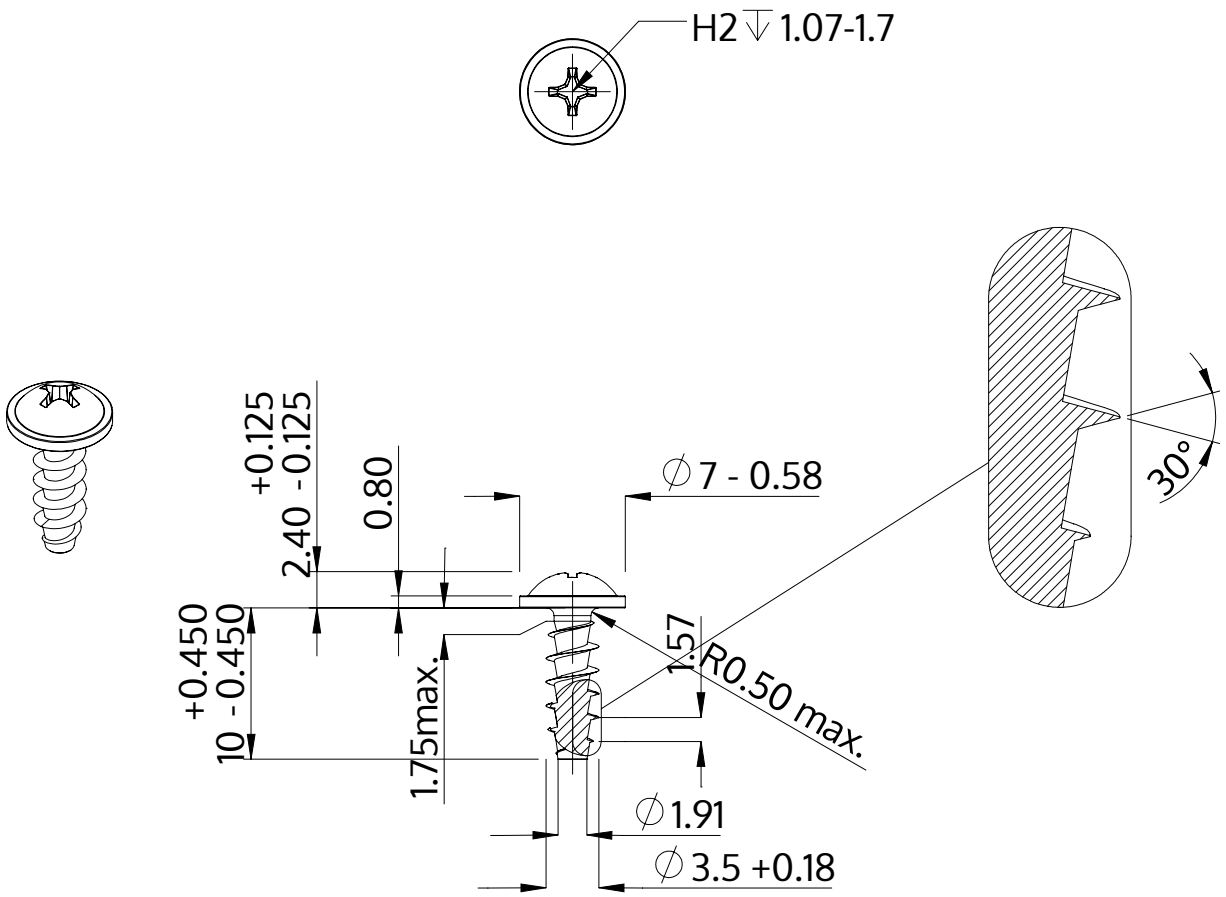

Описание	STP31A 3.5x10.0 - H2
Материал	стомана, закалена
Повърхност	Цинково покритие 5-7 µm,топлинна обработка, синьо / прозрачно пасивиране
Тегло	0.779 kg / 1000 Бройка

SCREWERK	**STP31A0350100S**	
Метричен дизайн A4	Мащаб None:1	2024-04