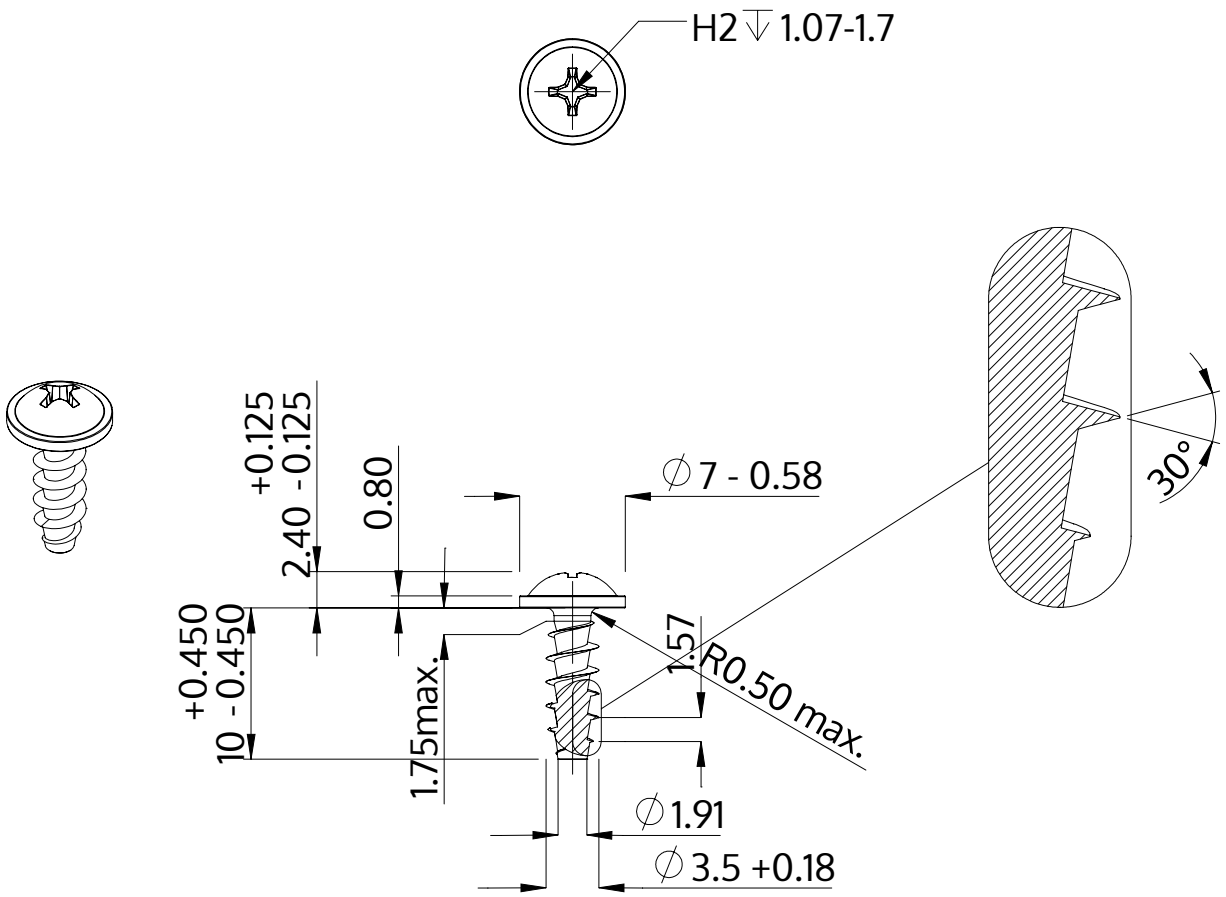

Описание	STP31A 3.5x10.0 - H2
Материал	неръждаема стомана A2
Повърхност	гланциран, полиран, пасиваран
Тегло	0.779 kg / 1000 Бройка

SCREWERK	**STP31A0350100E**	
Метричен дизайн A4	Мащаб None:1	2024-04