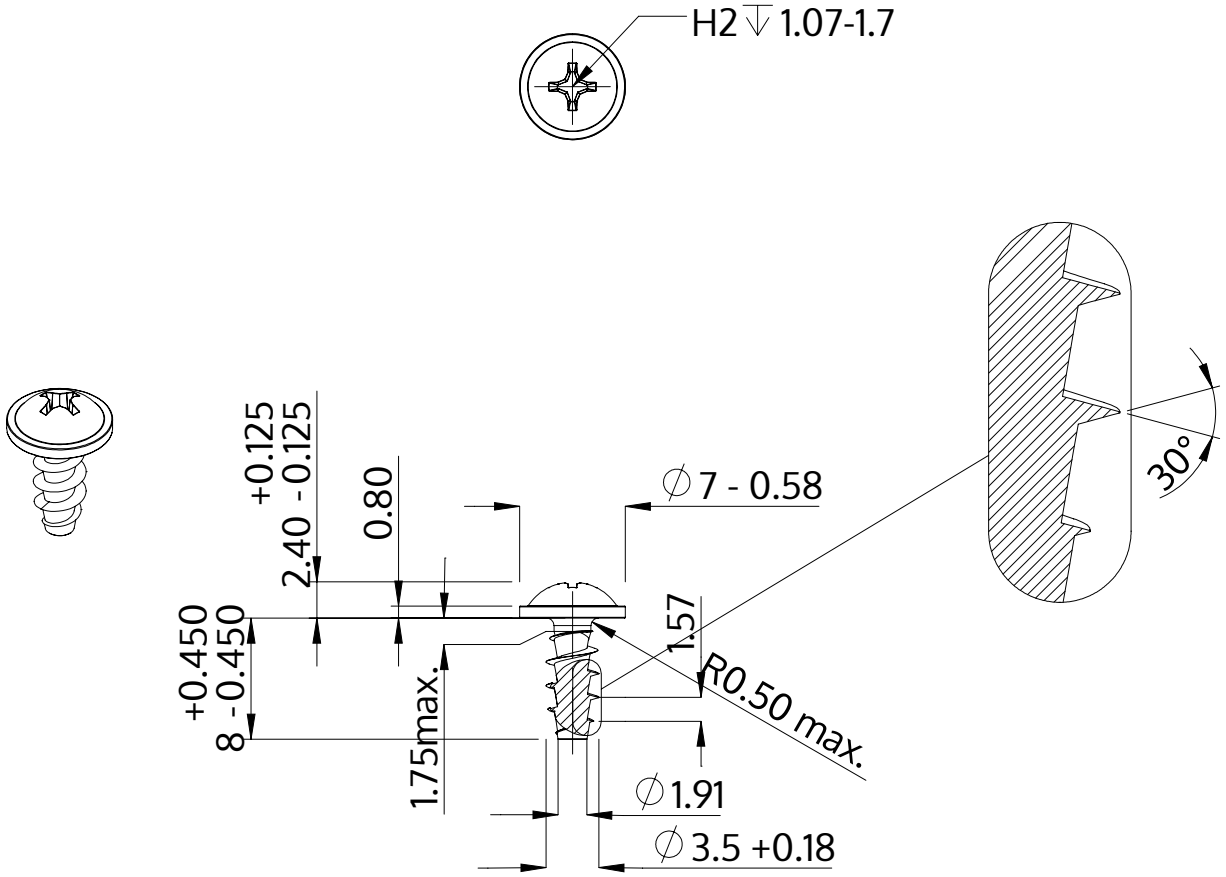

Opis	STP31A 3.5x8.0 - H2
Materiał	Stal, hartowana
Powierzchnia	Ocynkowana 5-7 µm, temperowana, pasywowana na niebiesko
Waga	0.706 kg / 1000 sztuk

SCREWERK	**STP31A0350080S**	
Rysunek metryczny A4	Skala 2:1	2024-10