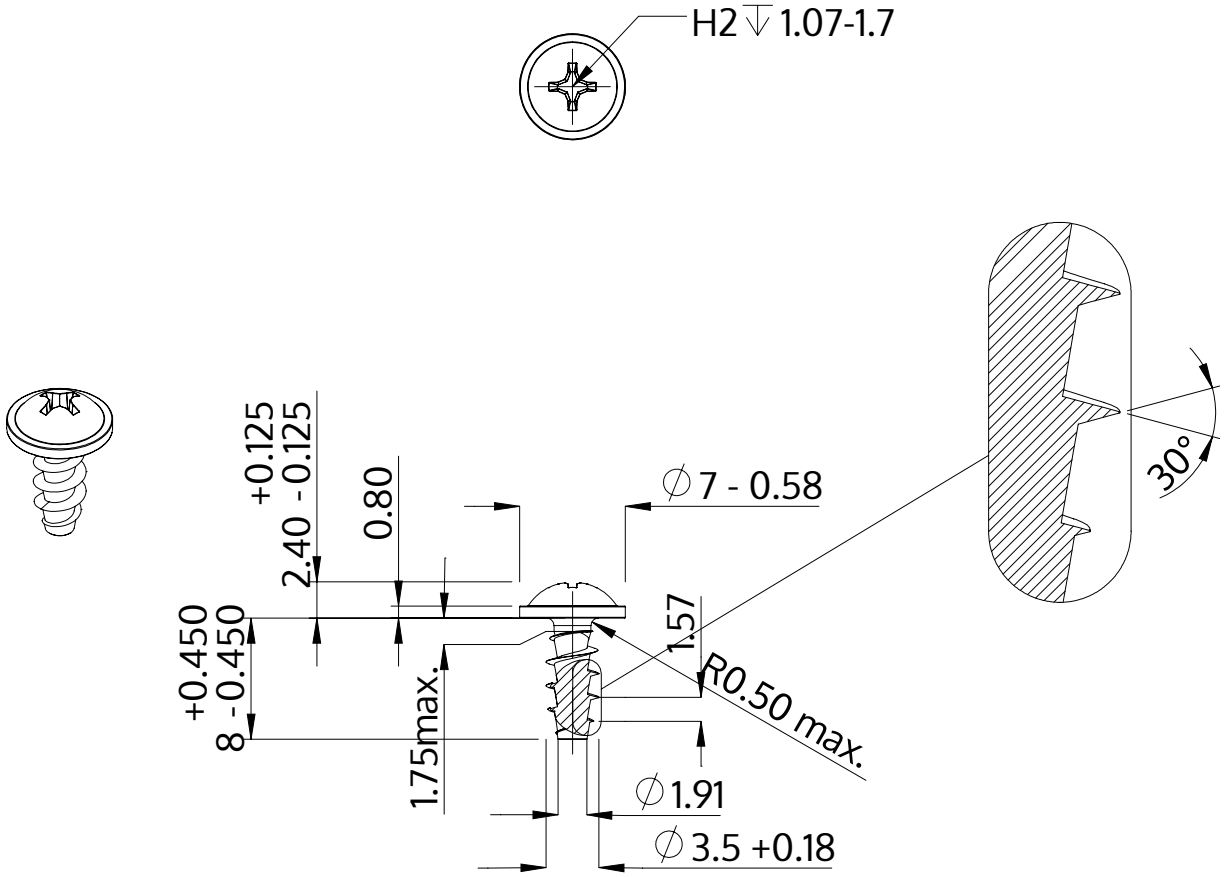


| | |
|---|---|
| Beskrivelse | STP31A 3.5x8.0 - H2 |
| Materiale | Stål, forædlet |
| Overflade | galvaniseret 5-7 µm, tempret, blå / transparent passiveret |
| Vægt | 0.706 kg / 1000 stykke |

| | | |
|---|---|---|
| SCREWERK | **STP31A0350080S** | |
| Metrisk tegning A4 | Skalering 2:1 | 2024-10 |