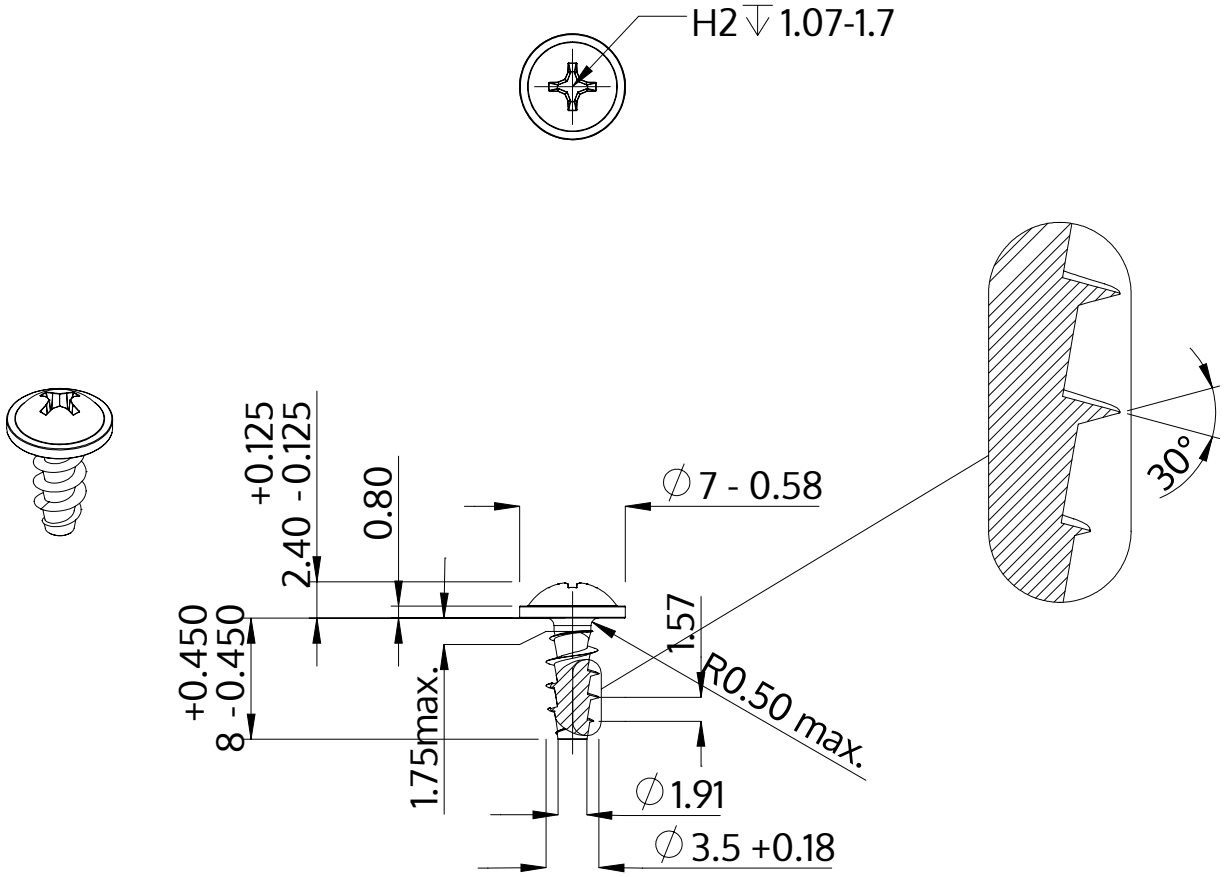

Описание	STP31A 3.5x8.0 - H2
Материал	Нержавеющая сталь A2
Поверхность	Светлый отжиг и пассивация
Вес	0.706 kg / 1000 Штука

SCREWERK	**STP31A0350080E**	
Метрический чертеж A4	Шкала None:1	2024-04