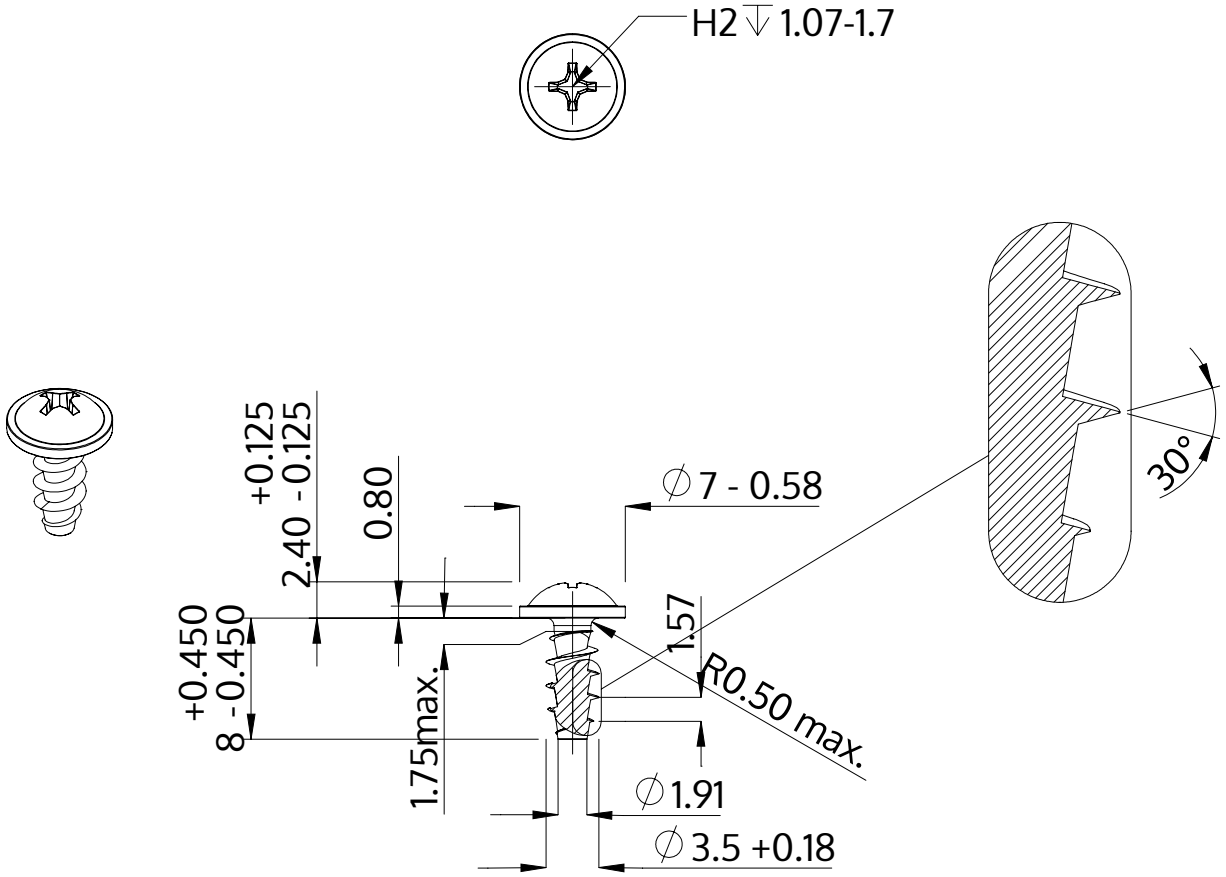

Descrizione	STP31A 3.5x8.0 - H2
Materiale	acciaio inossidabile A2
Superficie	bianco-decapato e passivato
Peso	0.706 kg / 1000 pezzi

SCREWERK	**STP31A0350080E**	
Disegno metrico A4	Scala 2:1	2024-10