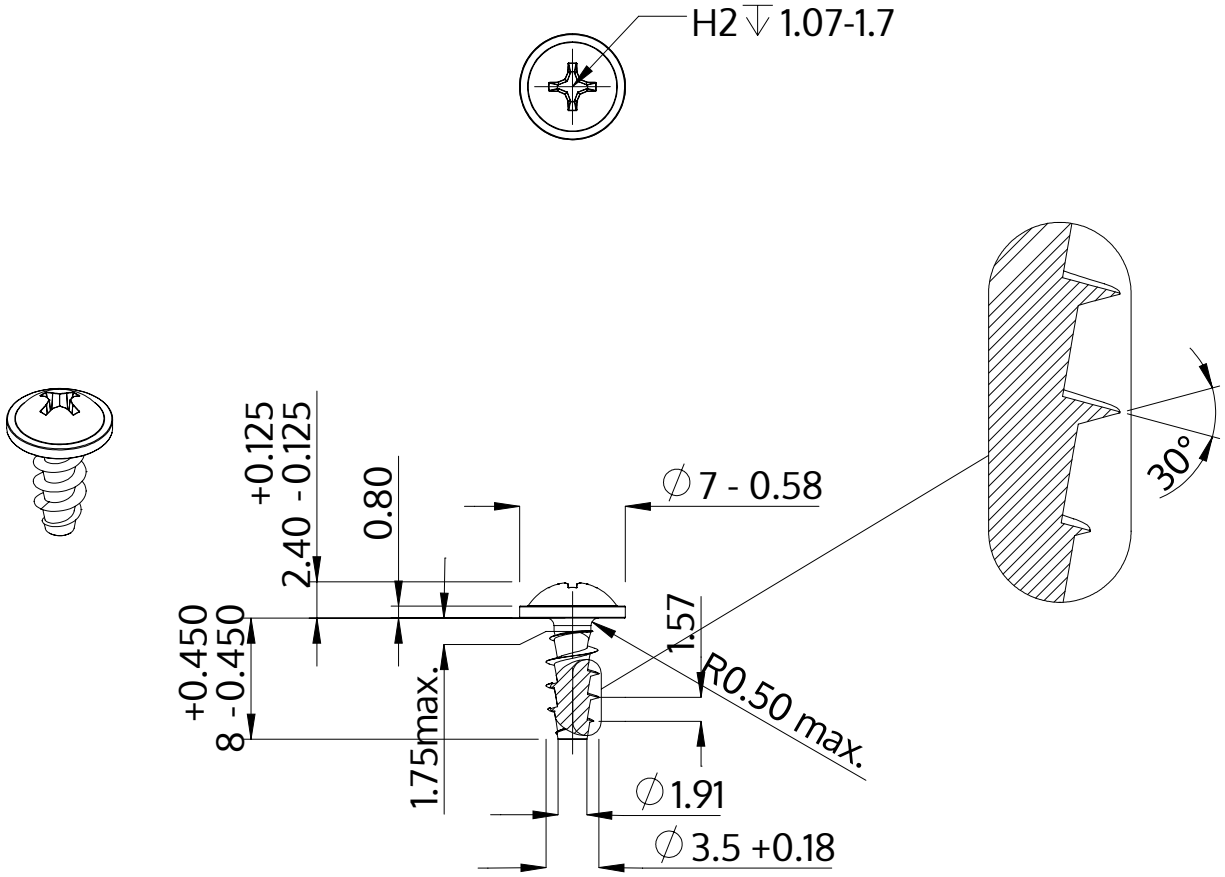

Popis	STP31A 3.5x8.0 - H2
Materiál	Nerezová ocel A2
Povrch	holá, mořená a pásová ocel
Hmotnost	0.706 kg / 1000 Kus

SCREWERK	**STP31A0350080E**	
Metric výkres A4	Měřítko None:1	2024-04