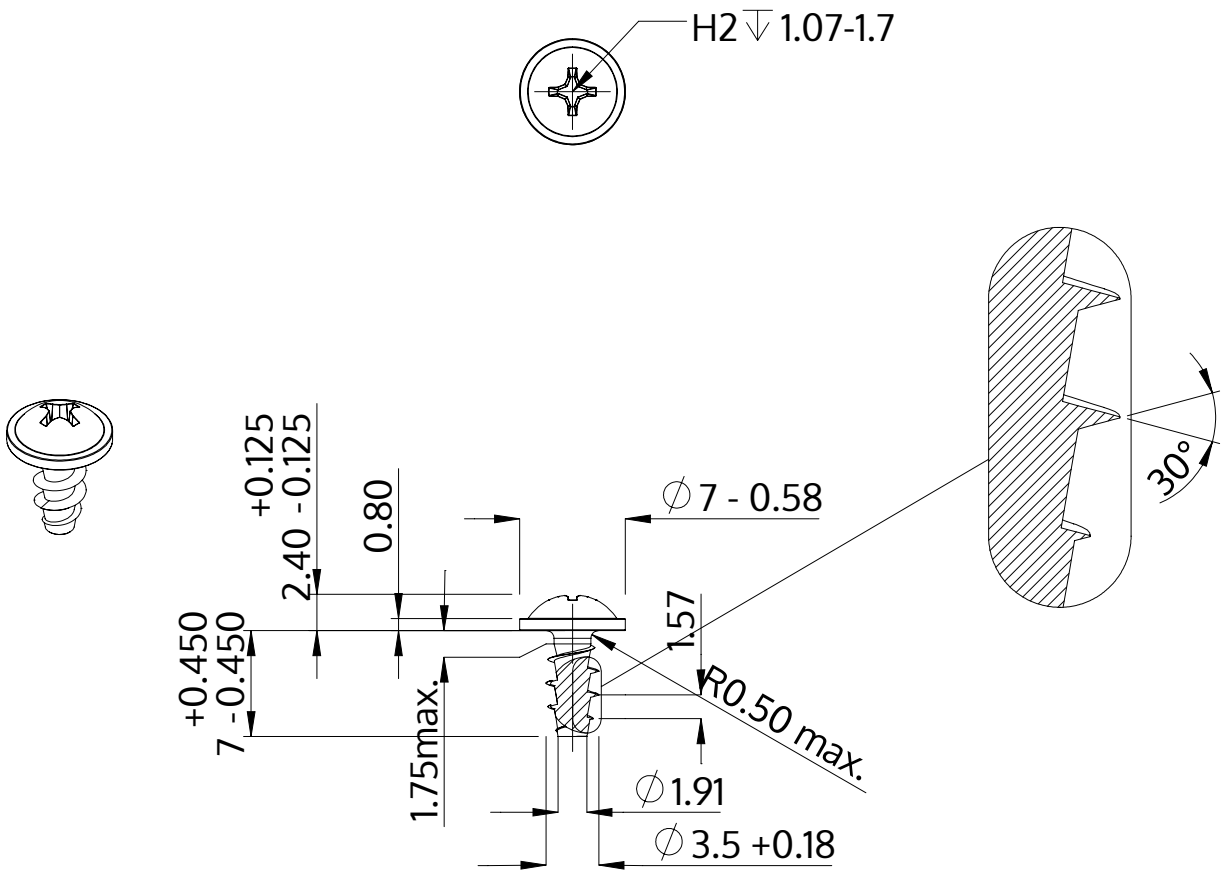

Descrição	STP31A 3.5x7.0 - H2
Material	aço, endurecido
Superfície	zincado 5-7 µm, galvanizado, azul / passivado transparente
Peso	0.669 kg / 1000 peças

SCREWERK	**STP31A0350070S**	
Desenho Métrico A4	Escala 2:1	2024-05