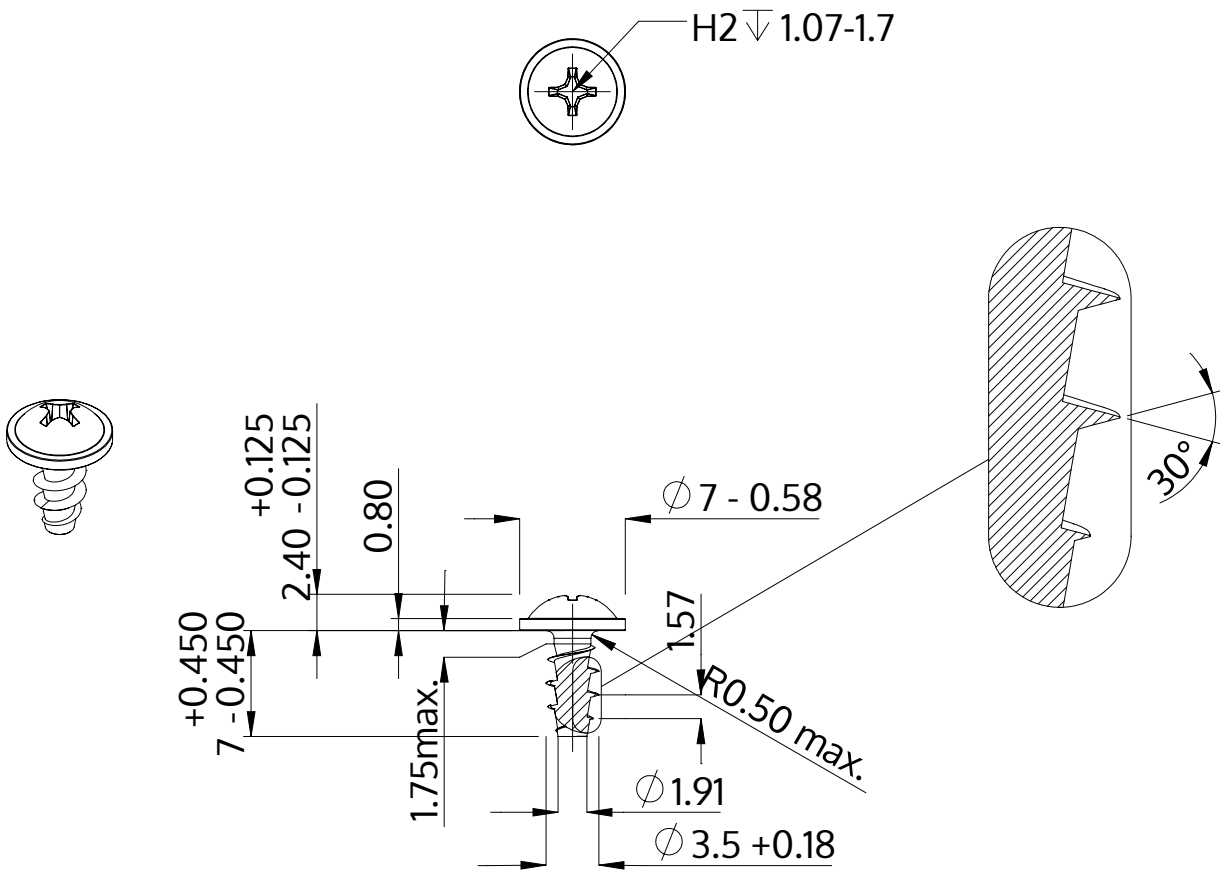

Beschrijving	STP31A 3.5x7.0 - H2
Materiaal	veredeld staal
Oppervlak	verzinkt 5-7 µm, getempert, blauw / transparant gepassiveerd
Gewicht	0.669 kg / 1000 stuk

SCREWERK	**STP31A0350070S**	
Metrische tekening A4	Schaal None:1	2024-04