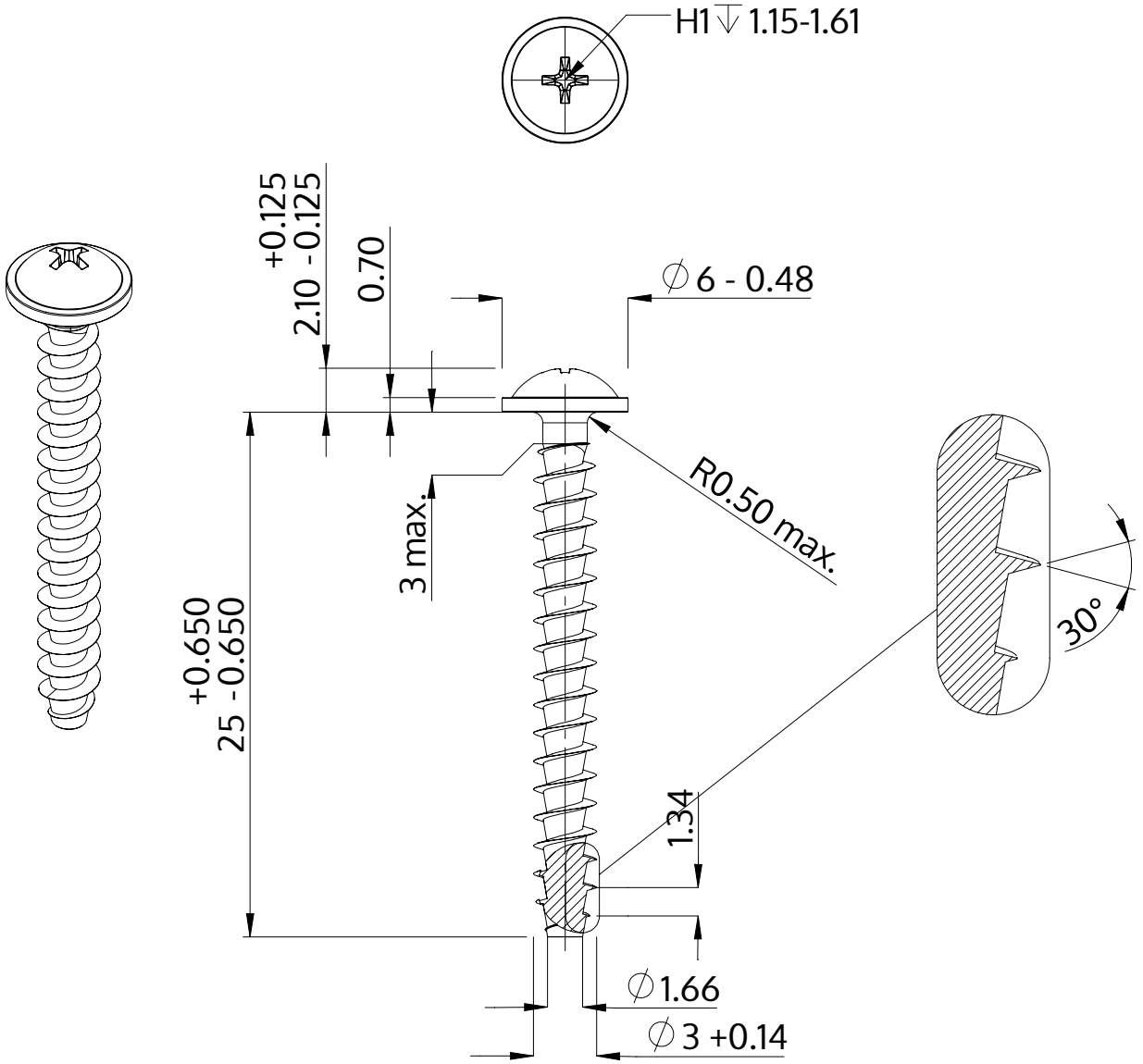

Açıklaması	STP31A 3.0x25.0 - H1
Malzeme	Paslanmaz Çelik A2
Kaplama	Parlak, cilalanmış ve pasifleştirilmiştir
Ağırlık	0.943 kg / 1000 Adet

SCREWERK	**STP31A0300250E**	
Metrik çizim A4	Ölçeklendirme 3:1	2024-10