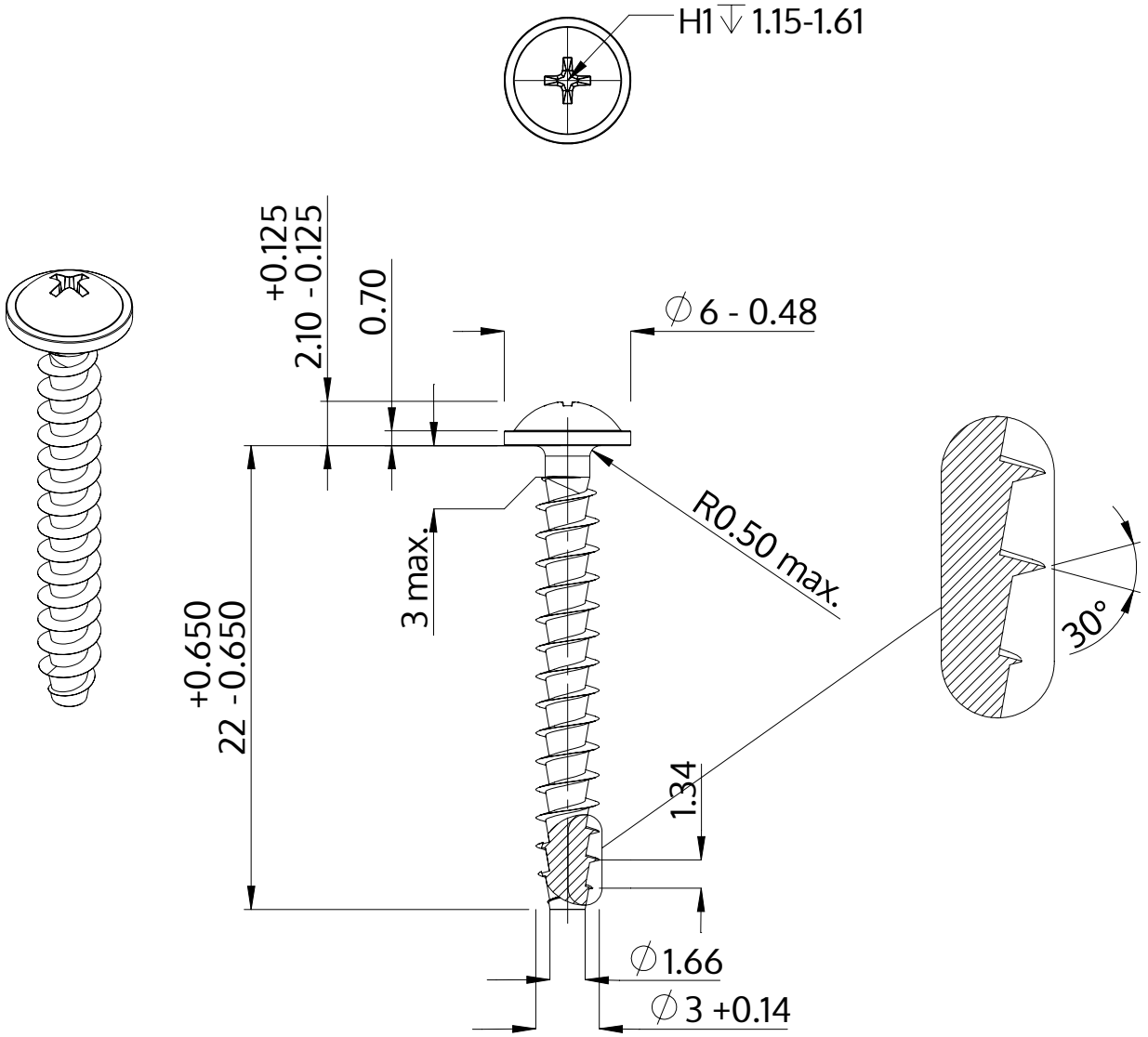

Açıklaması	STP31A 3.0x22.0 - H1
Malzeme	Paslanmaz Çelik A2
Kaplama	Parlak, cilalanmış ve pasifleştirilmiştir
Ağırlık	0.857 kg / 1000 Adet

SCREWERK	**STP31A0300220E**	
Metrik çizim A4	Ölçeklendirme None:1	2024-04