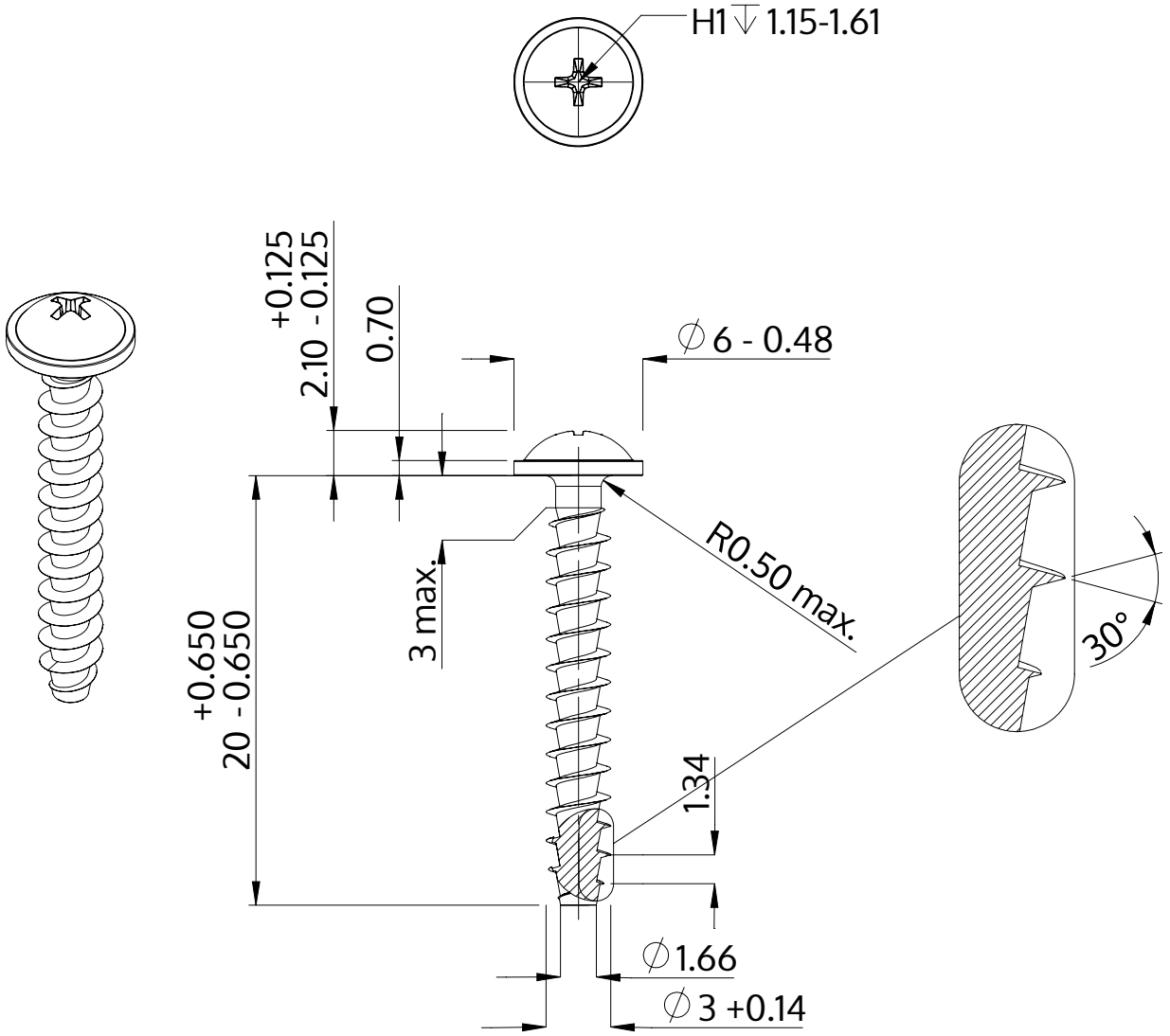

Açıklaması	STP31A 3.0x20.0 - H1
Malzeme	Paslanmaz Çelik A2
Kaplama	Parlak, cilalanmış ve pasifleştirilmiştir
Ağırlık	0.799 kg / 1000 Adet

SCREWERK	**STP31A0300200E**	
Metrik çizim A4	Ölçeklendirme 3:1	2024-10