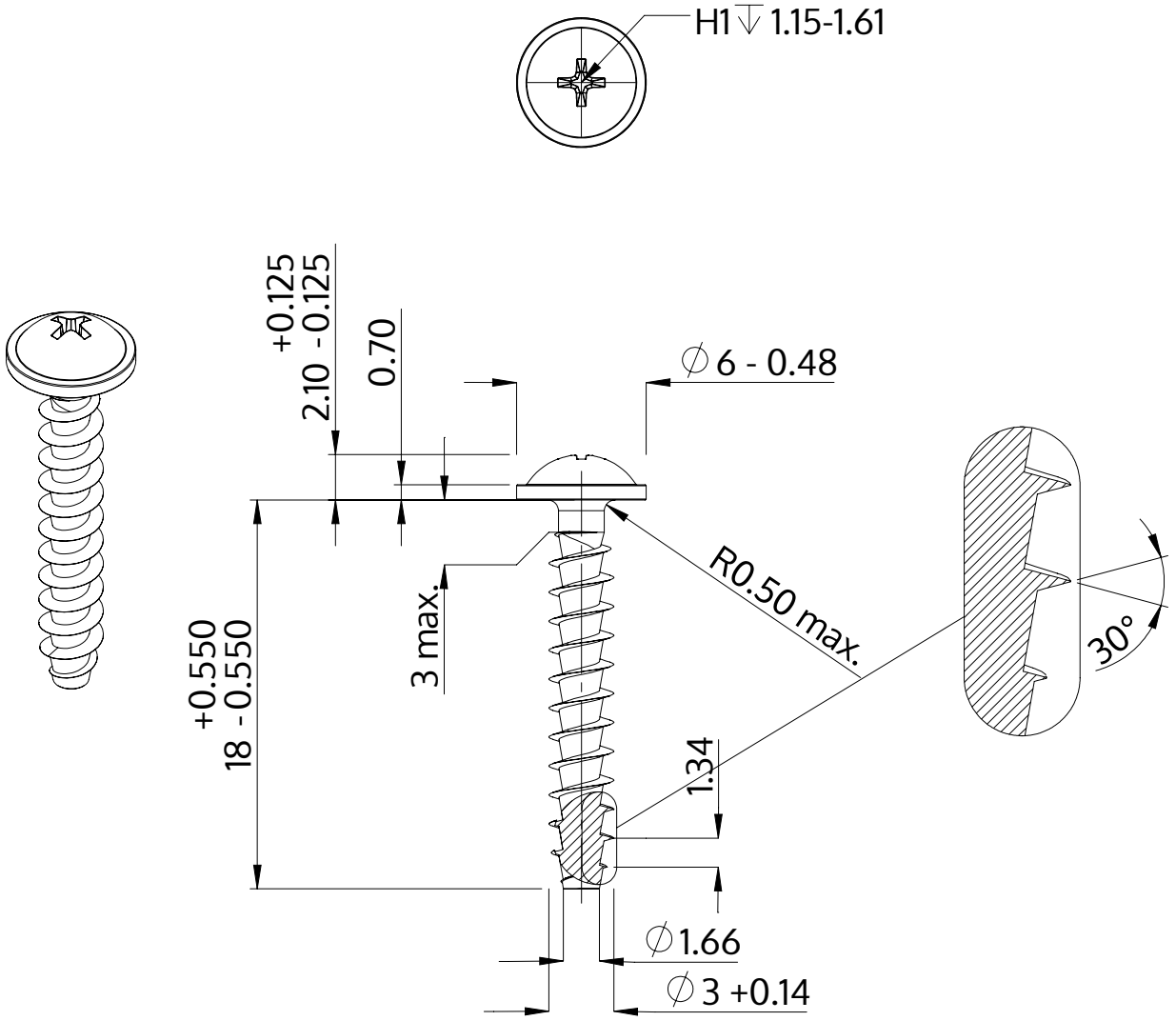

Opis	STP31A 3.0x18.0 - H1
Materiał	Stal, hartowana
Powierzchnia	ZiNi czarna-pasywowana, temperowana, uszczelniona
Waga	0.742 kg / 1000 sztuk

SCREWERK	**STP31A0300180B**	
Rysunek metryczny A4	Skala 3:1	2024-10