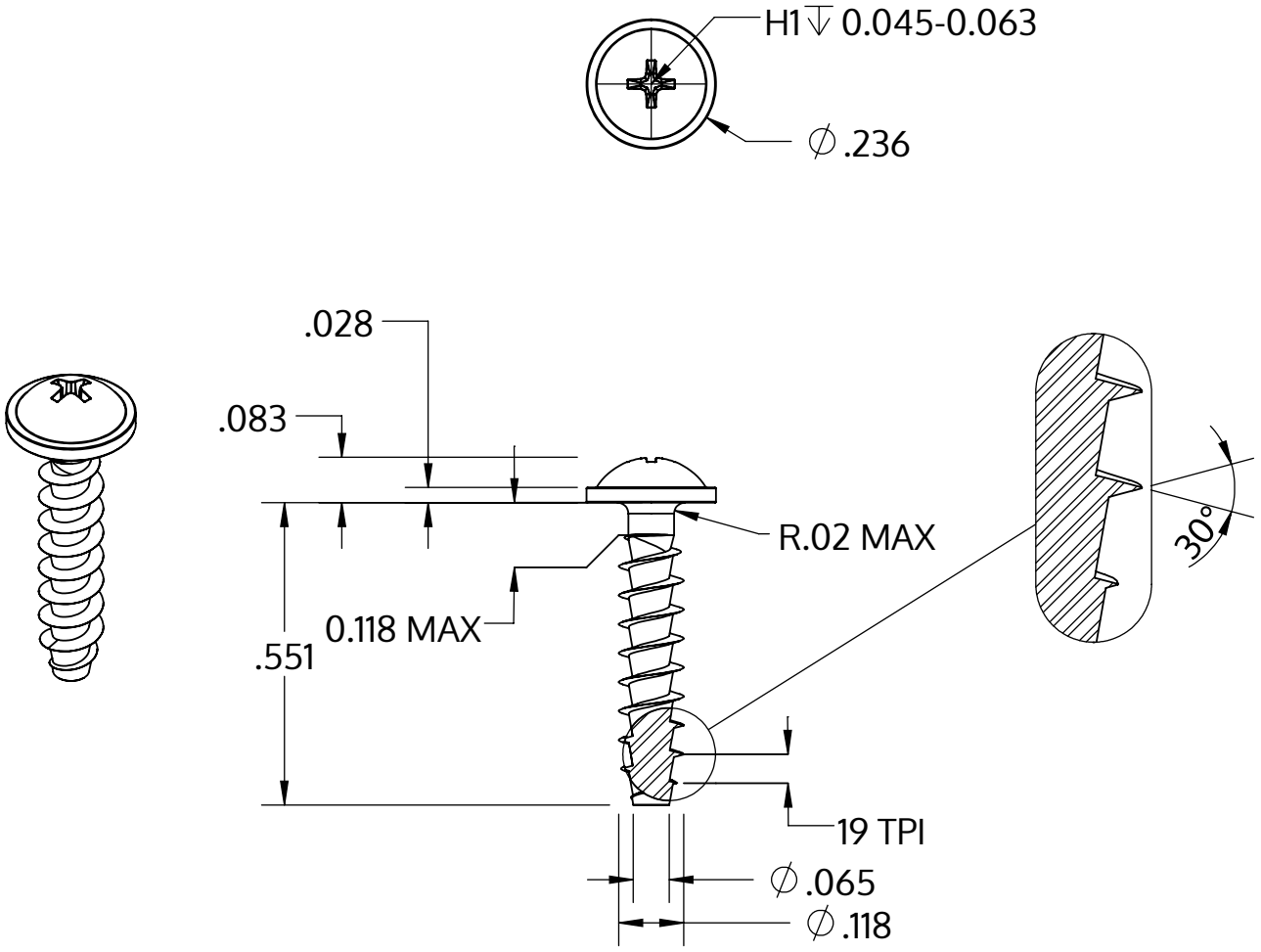

Metric size	M3 x 1.34 mm
US size (converted)	#4-19
	Tolerances [inch]
Length	+/- 0.021
Head diameter	+0 / -0.018
Head height	+/- 0.004
Thread diameter	+0.005 / -0

Beskrivelse	STP31A 3.0x14.0 - H1
Materiale	Stål, forædlet
Overflade	ZnNi sort-passiveret, tempret, forseglet
Vægt	0.627 kg / 1000 stykke

SCREWERK	**STP31A0300140B**	
_Zoll Zeichnung Größe A	Skalering 3:1	2024-10