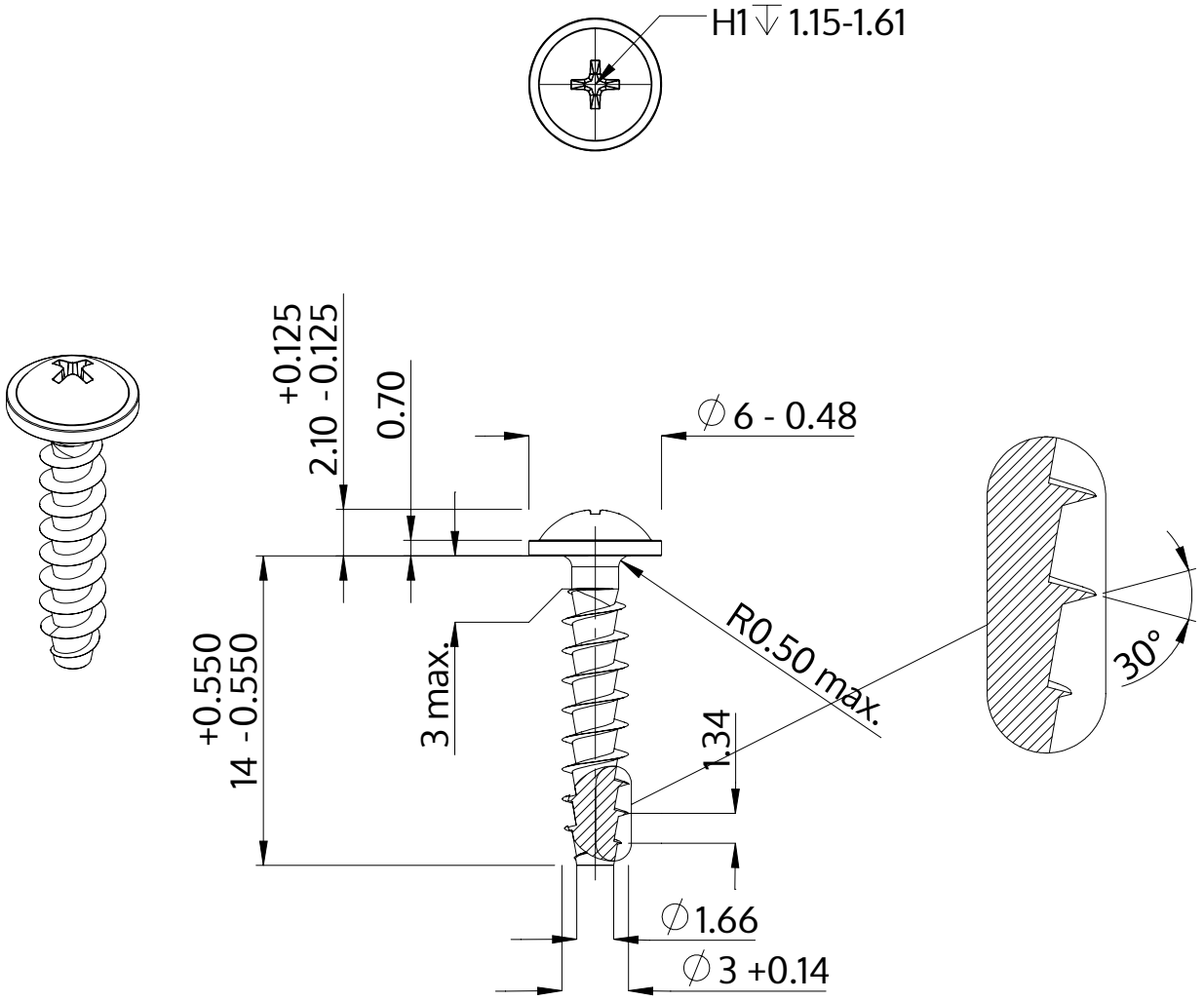

Beskrivelse	STP31A 3.0x14.0 - H1
Materiale	Stål, forædlet
Overflade	ZnNi sort-passiveret, tempret, forseglet
Vægt	0.627 kg / 1000 stykke

SCREWERK	**STP31A0300140B**	
Metrisk tegning A4	Skalering 3:1	2024-10