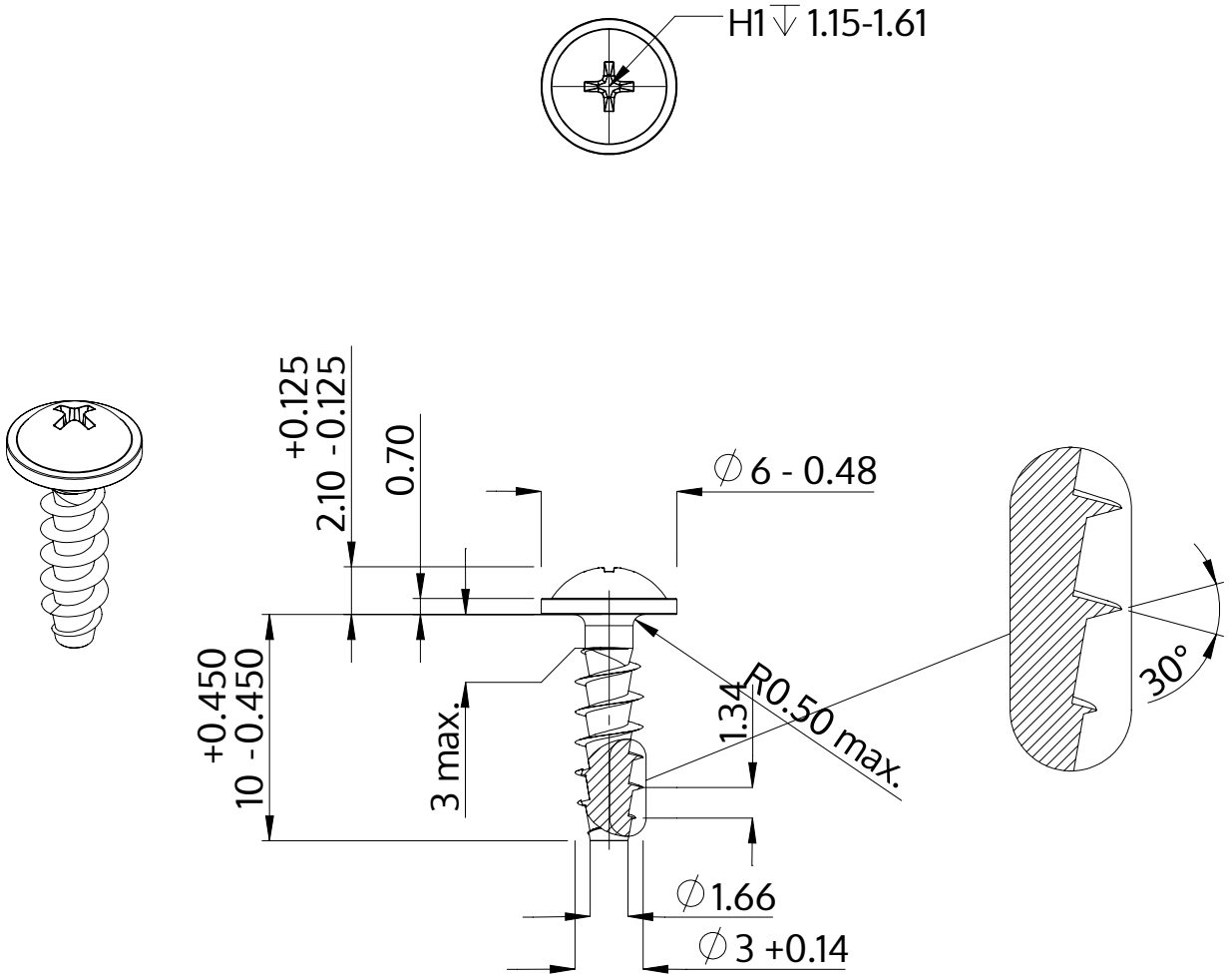

Açıklaması	STP31A 3.0x10.0 - H1
Malzeme	Çelik, sertleştirilmiş
Kaplama	galvanizli 5-7 µm, temperliö mavi / şeffaf pasifleştirilmiştir
Ağırlık	0.513 kg / 1000 Adet

SCREWERK	**STP31A0300100S**	
Metrik çizim A4	Ölçeklendirme 3:1	2024-10