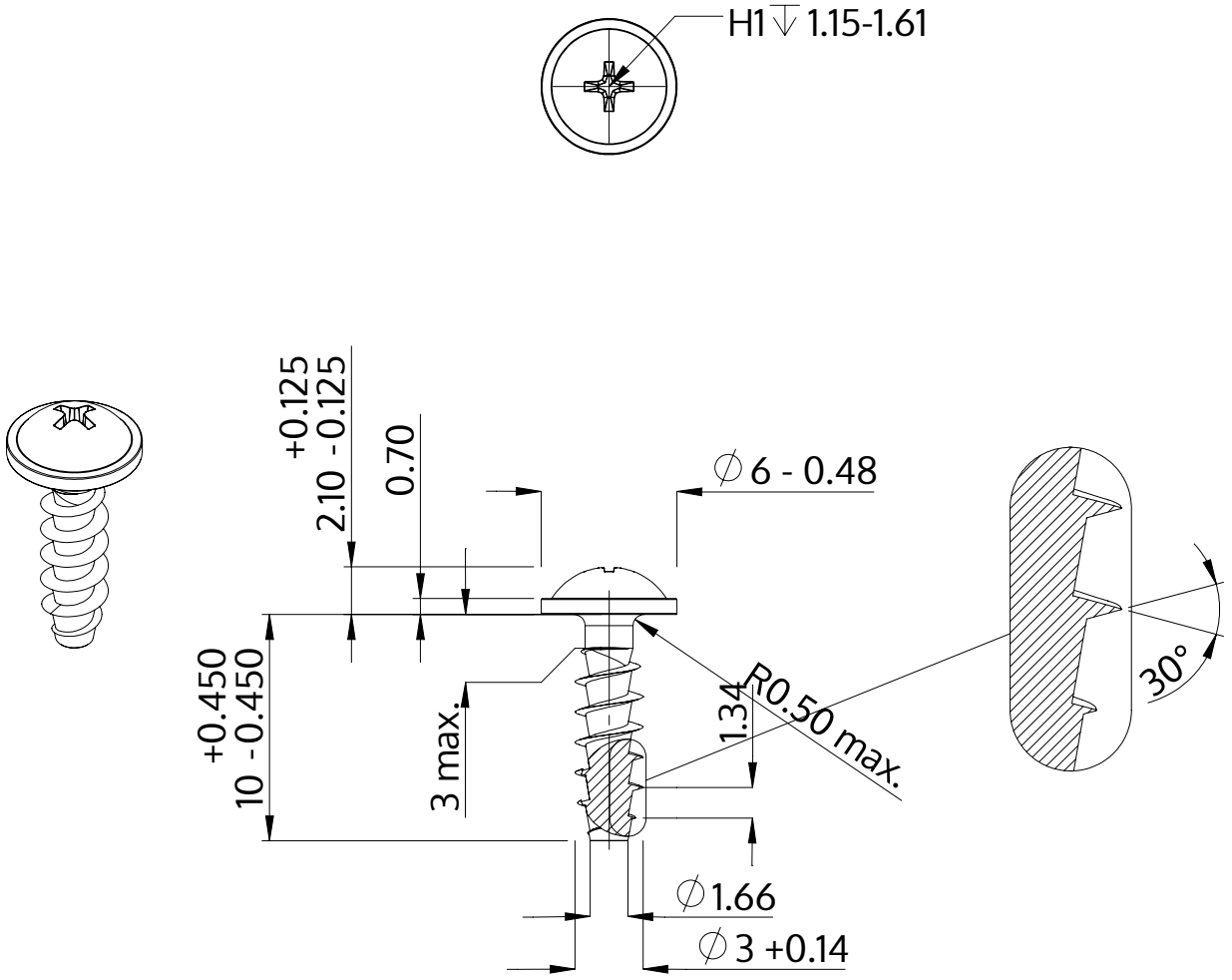

Opis	STP31A 3.0x10.0 - H1
Materiał	Stal szlachetna A2
Powierzchnia	Prosta, bejcowana i pasywowana
Waga	0.513 kg / 1000 sztuk

SCREWERK	**STP31A0300100E**	
Rysunek metryczny A4	Skala 3:1	2024-10