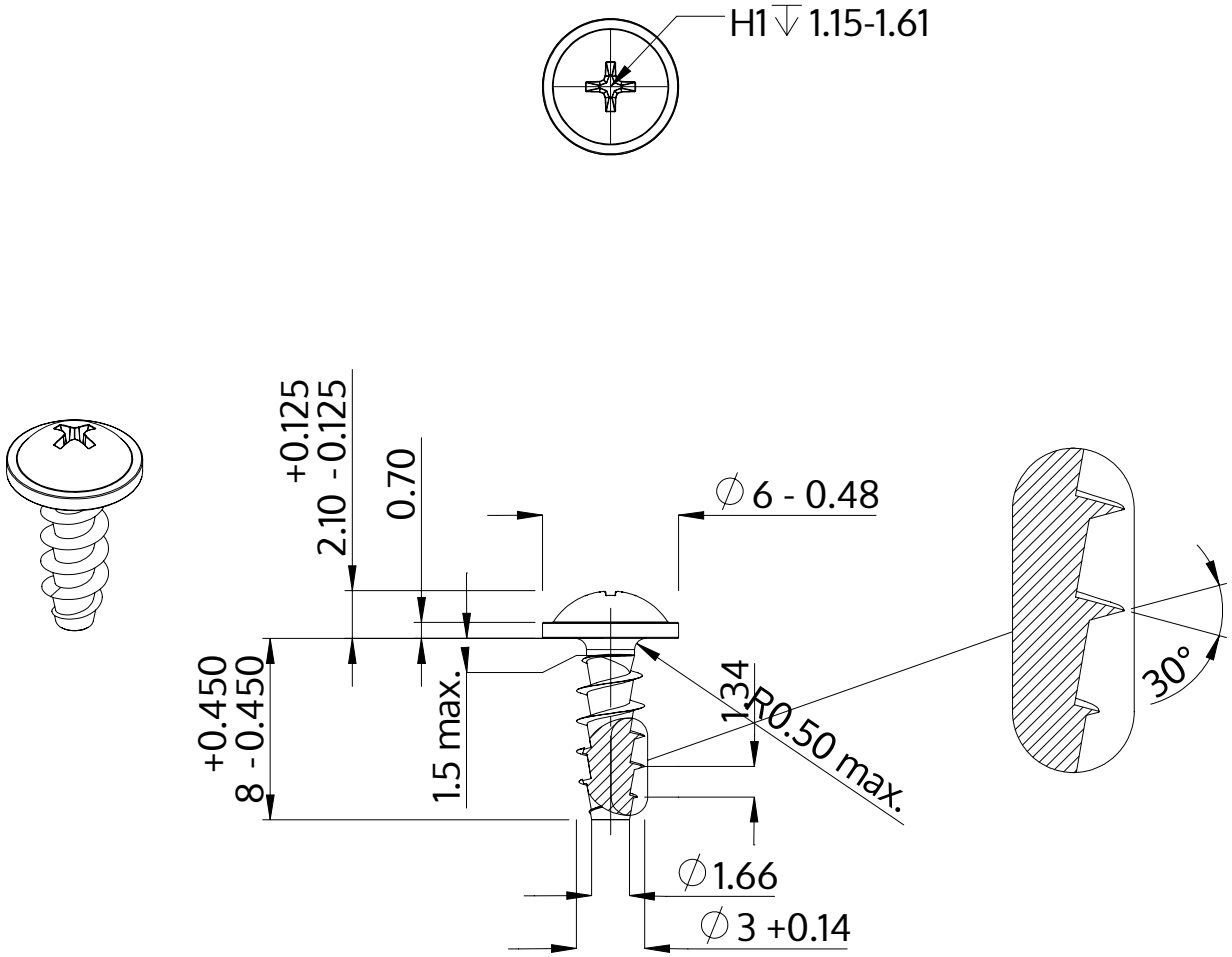

Описание	STP31A 3.0x8.0 - H1
Материал	Нержавеющая сталь A2
Поверхность	Светлый отжиг и пассивация
Вес	0.455 kg / 1000 Штука

SCREWERK	**STP31A0300080E**	
Метрический чертеж A4	Шкала None:1	2024-04