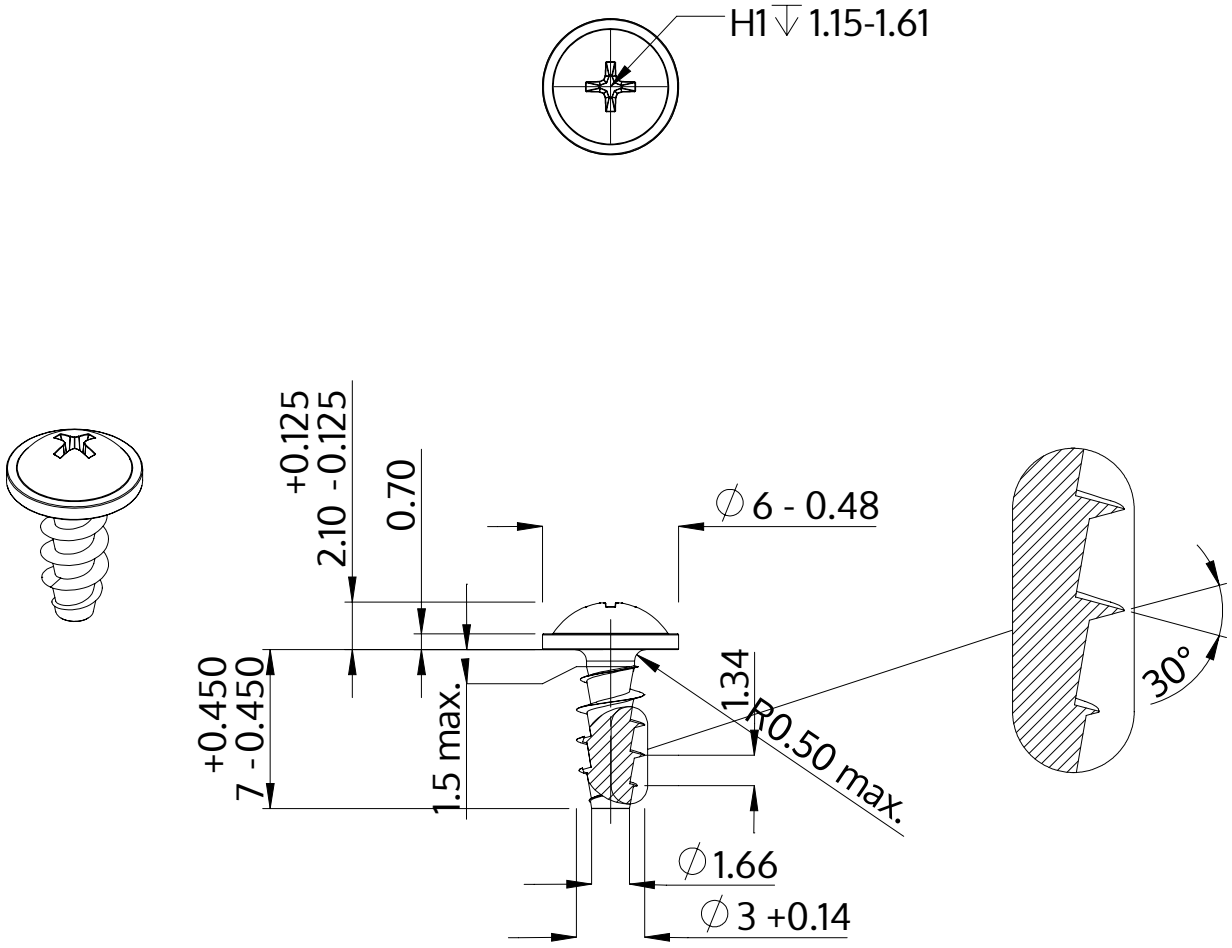

Beskrivelse	STP31A 3.0x7.0 - H1
Materiale	Stål, forædlet
Overflade	galvaniseret 5-7 µm, tempret, blå / transparent passiveret
Vægt	0.427 kg / 1000 stykke

SCREWERK	**STP31A0300070S**	
Metrisk tegning A4	Skalering 3:1	2024-10