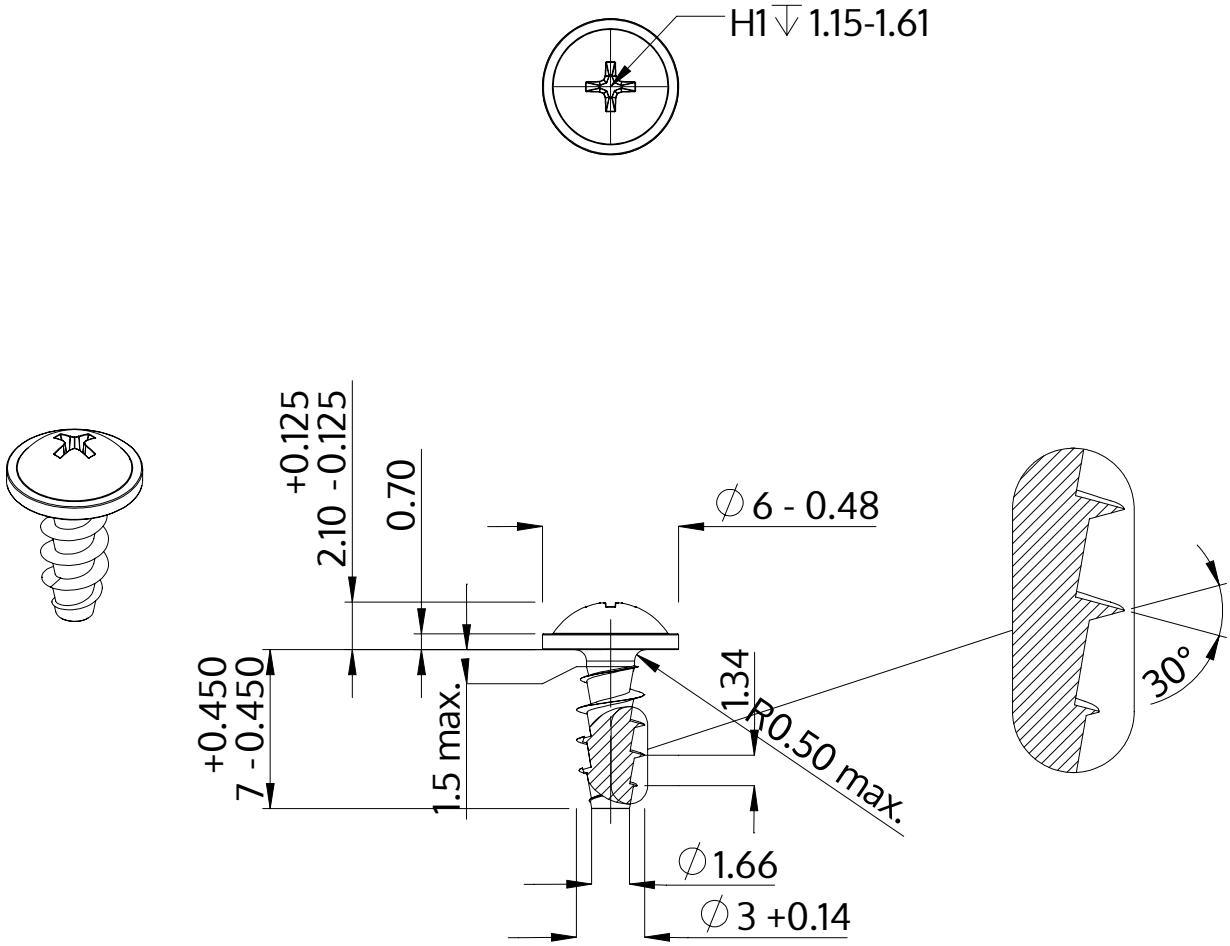

Opis	STP31A 3.0x7.0 - H1
Materiał	Stal szlachetna A2
Powierzchnia	Prosta, bejcowana i pasywowana
Waga	0.427 kg / 1000 sztuk

SCREWERK	**STP31A0300070E**	
Rysunek metryczny A4	Skala 3:1	2024-10