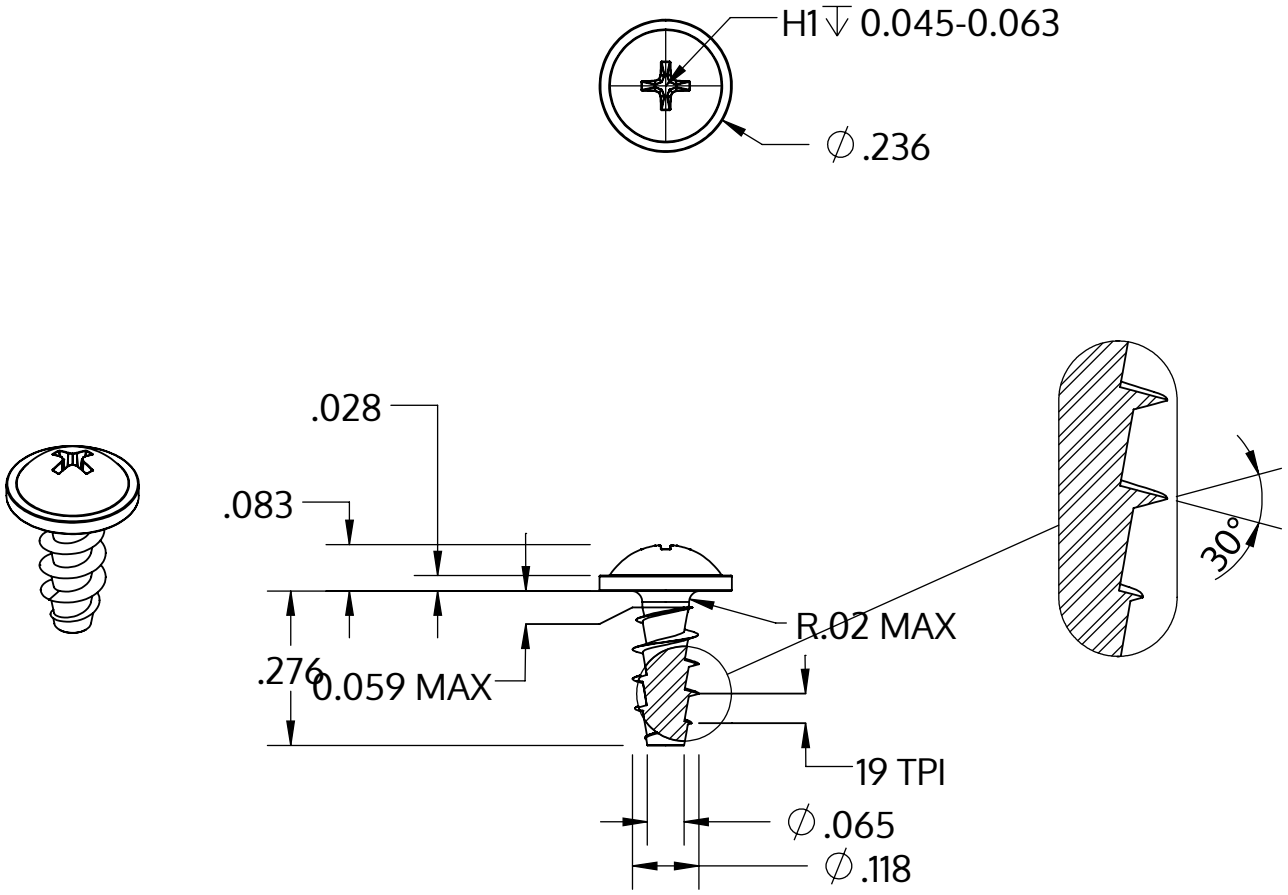

Metric size	M3 x 1.34 mm
US size (converted)	#4-19
	Tolerances [inch]
Length	+/- 0.017
Head diameter	+0 / -0.018
Head height	+/- 0.004
Thread diameter	+0.005 / -0

Opis	STP31A 3.0x7.0 - H1
Materiał	Stal szlachetna A2
Powierzchnia	Prosta, bejcowana i pasywowana
Waga	0.427 kg / 1000 sztuk

SCREWERK	**STP31A0300070E**	
_Zoll Zeichnung Größe A	Skala 3:1	2024-10