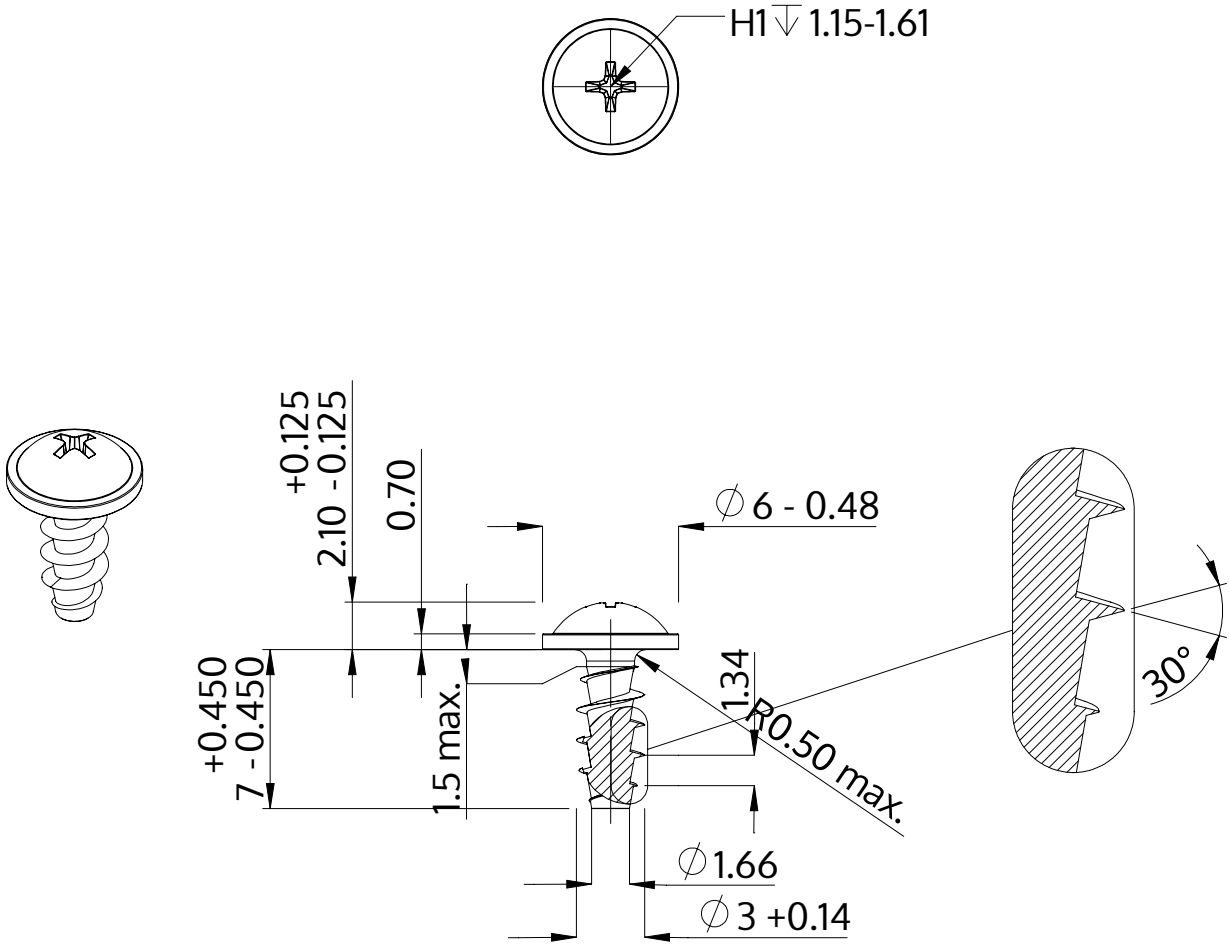

Описание	STP31A 3.0x7.0 - H1
Материал	неръждаема стомана A2
Повърхност	гланциран, полиран, пасиваран
Тегло	0.427 kg / 1000 Бройка

SCREWERK	**STP31A0300070E**	
Метричен дизайн A4	Мащаб 3:1	2024-05