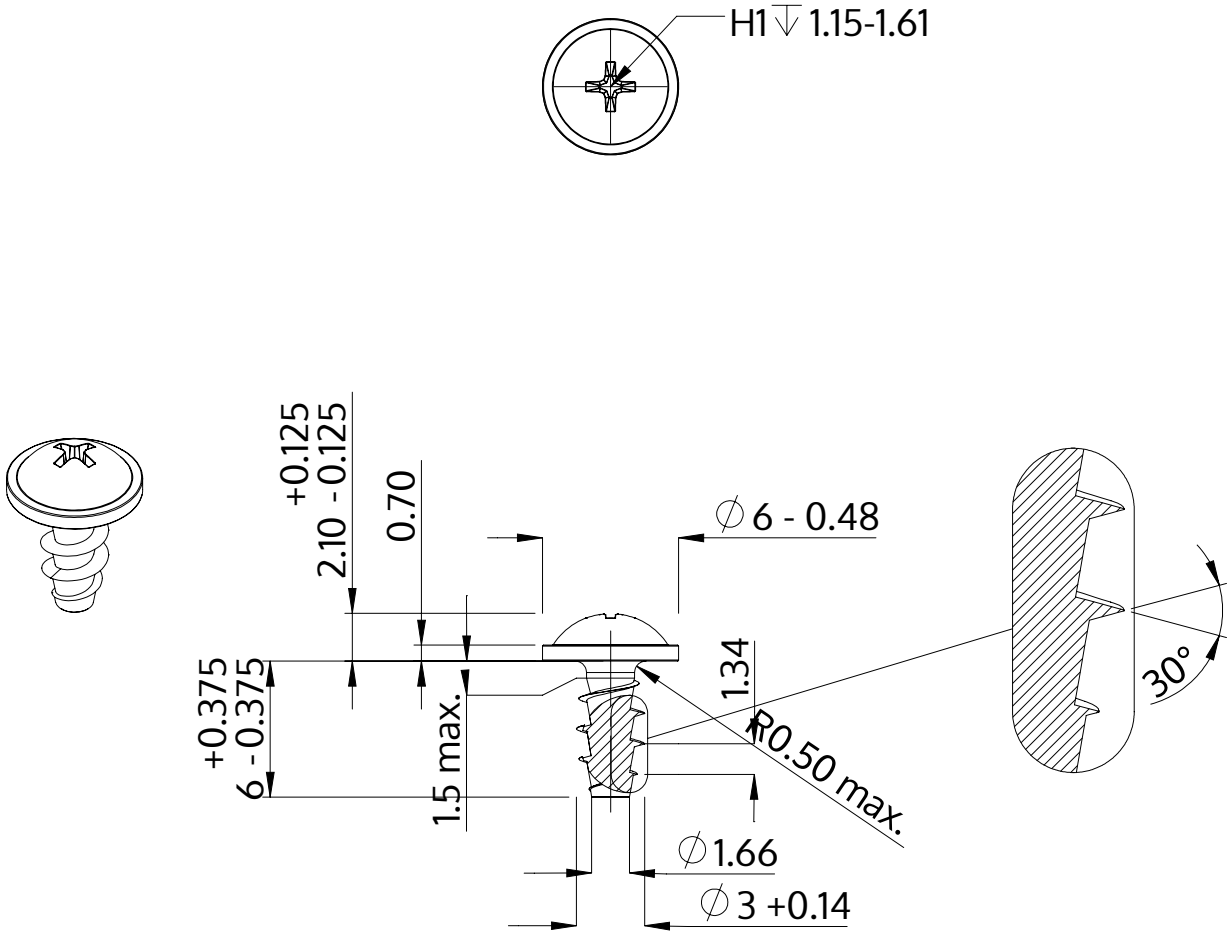


| | |
|---|---|
| Описание | STP31A 3.0x6.0 - H1 |
| Материал | Нержавеющая сталь A2 |
| Поверхность | Светлый отжиг и пассивация |
| Вес | 0.398 kg / 1000 Штука |

| | | |
|---|---|---|
| SCREWERK | **STP31A0300060E** | |
| Метрический чертеж A4 | Шкала 3:1 | 2024-10 |