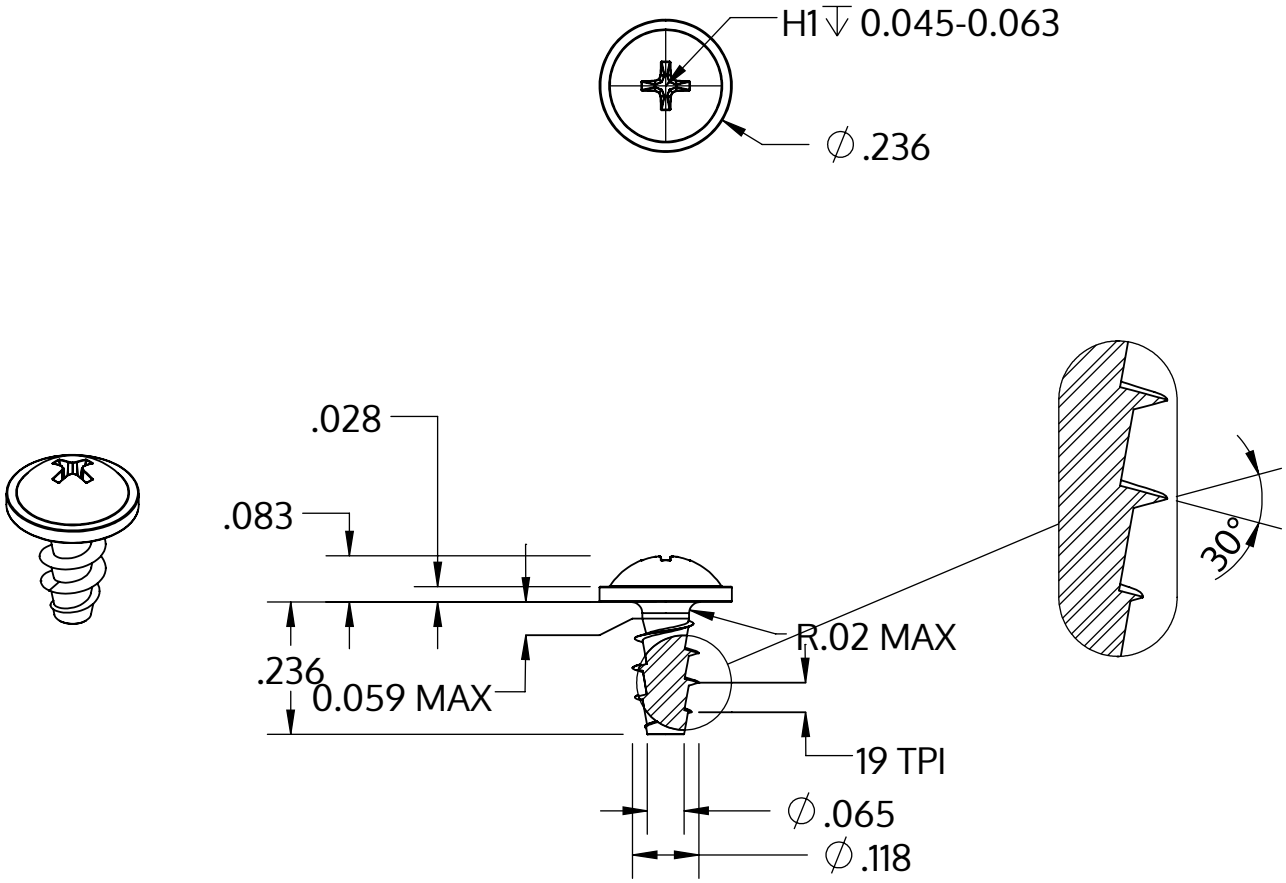

Metric size	M3 x 1.34 mm
US size (converted)	#4-19
	Tolerances [inch]
Length	+/- 0.014
Head diameter	+0 / -0.018
Head height	+/- 0.004
Thread diameter	+0.005 / -0

Описание	STP31A 3.0x6.0 - H1
Материал	Нержавеющая сталь A2
Поверхность	Светлый отжиг и пассивация
Вес	0.398 kg / 1000 Штука

SCREWERK	**STP31A0300060E**	
_Zoll Zeichnung Größe A	Шкала 3:1	2024-10