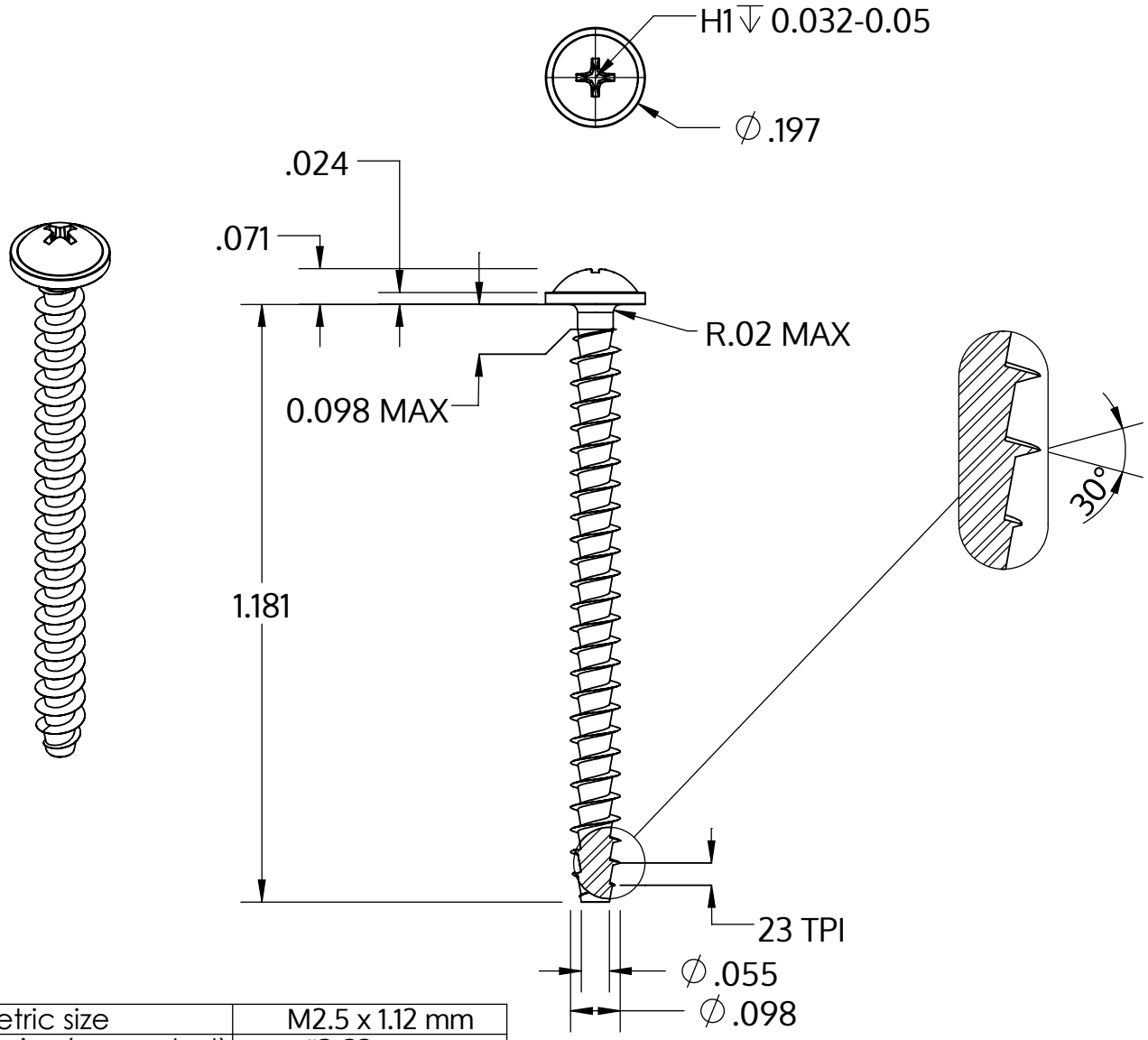

Metric size	M2.5 x 1.12 mm
US size (converted)	#3-23
	Tolerances [inch]
Length	+/- 0.025
Head diameter	+0 / -0.018
Head height	+/- 0.004
Thread diameter	+0.005 / -0

Beschreibung	STP31A 2.5x30.0 - H1
Werkstoff	Edelstahl A2
Oberfläche	blank, gebeizt und passiviert
Gewicht	0.747 kg / 1000 Stück

SCREWERK	**STP31A0250300E**	
Zoll Zeichnung Größe A	Skalierung 3:1	2024-10