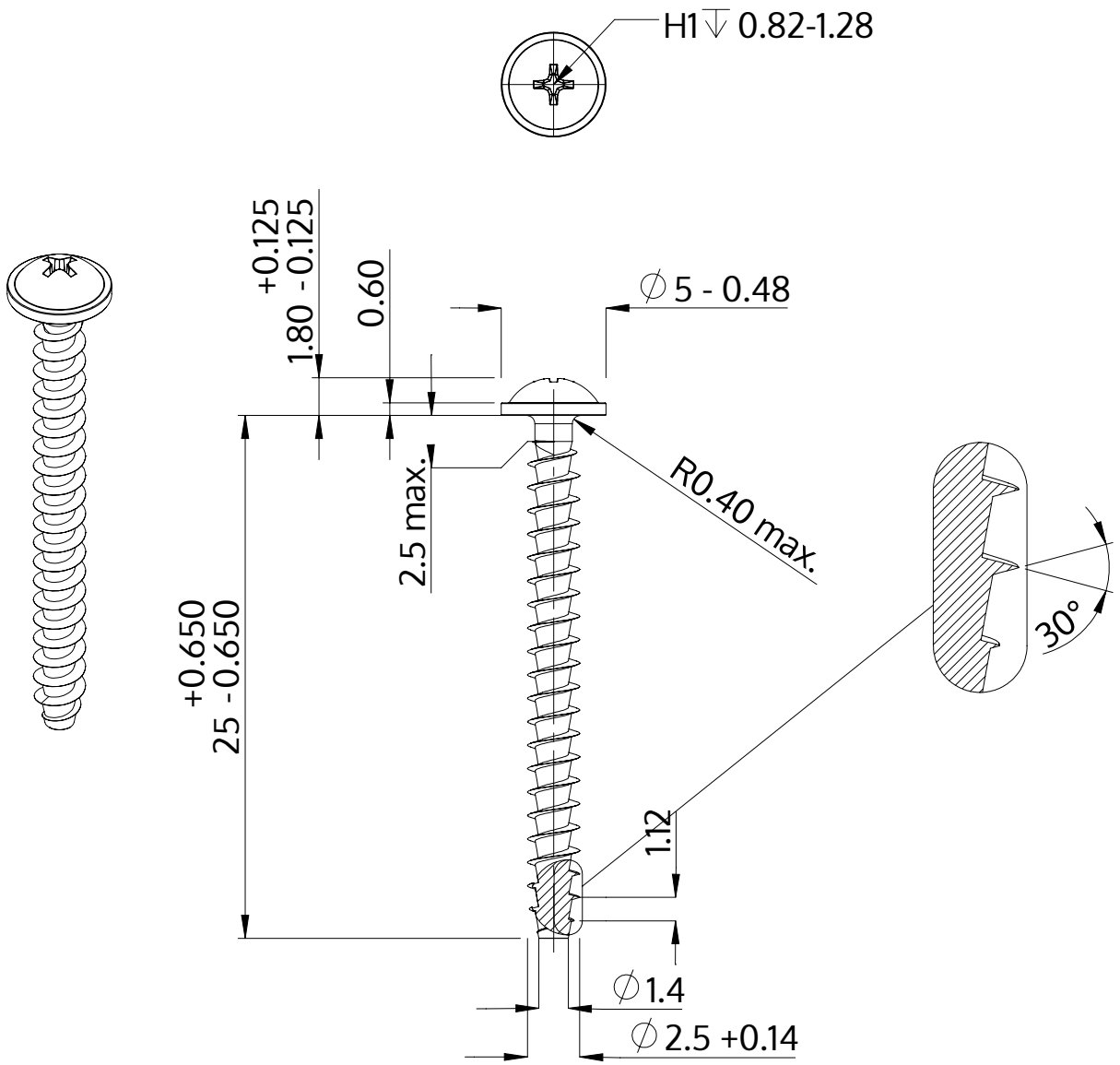

Описание	STP31A 2.5x25.0 - H1
Материал	сталь, упрочненная
Поверхность	Оцинковка 5-7µm, термообработка,синий / прозрачный пассивация
Вес	0.644 kg / 1000 Штука

SCREWERK	**STP31A0250250S**	
Метрический чертеж A4	Шкала 3:1	2024-10