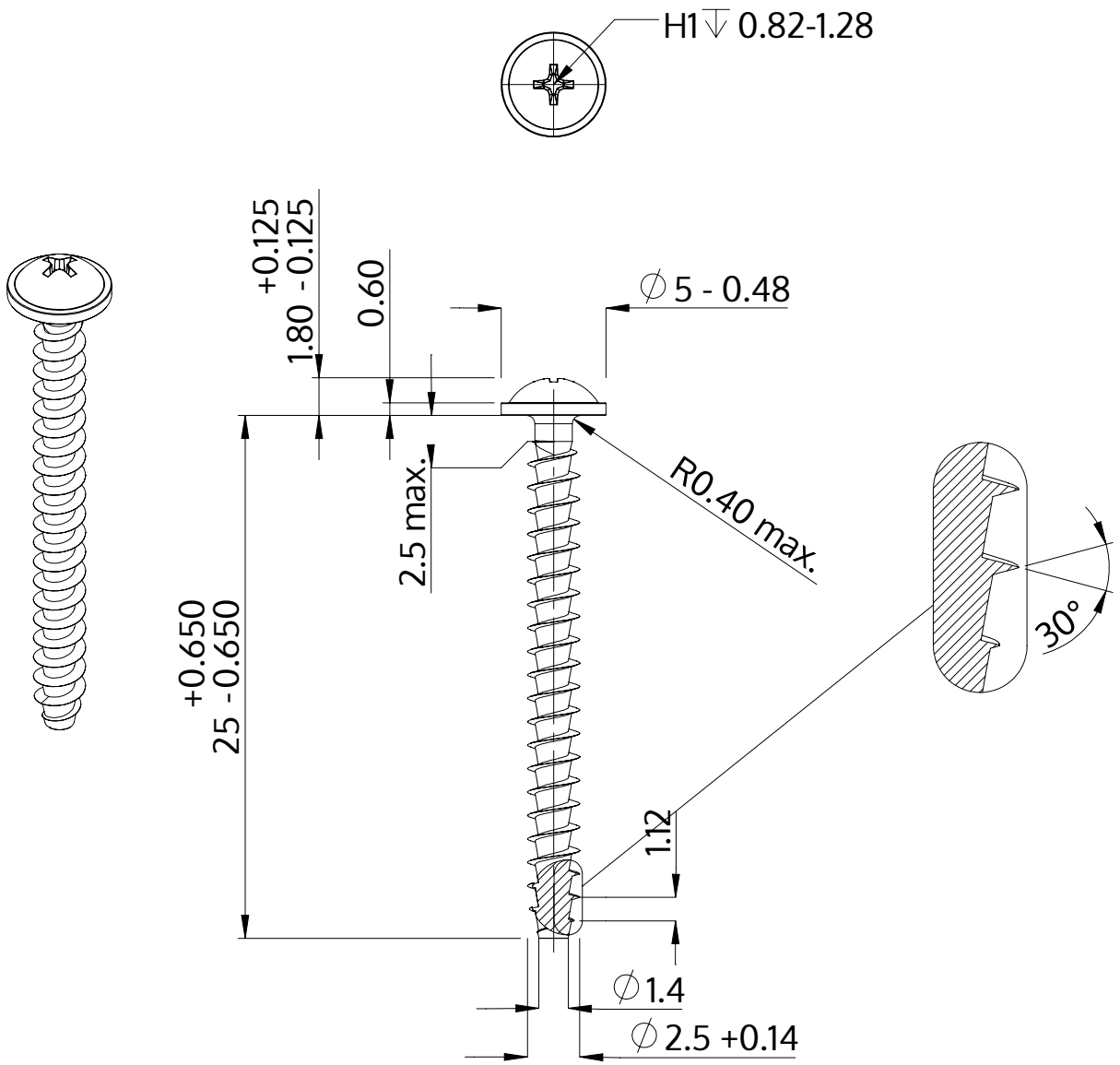

Açıklaması	STP31A 2.5x25.0 - H1
Malzeme	Paslanmaz Çelik A2
Kaplama	Parlak, cilalanmış ve pasifleştirilmiştir
Ağırlık	0.644 kg / 1000 Adet

SCREWERK	**STP31A0250250E**	
Metrik çizim A4	Ölçeklendirme None:1	2024-04