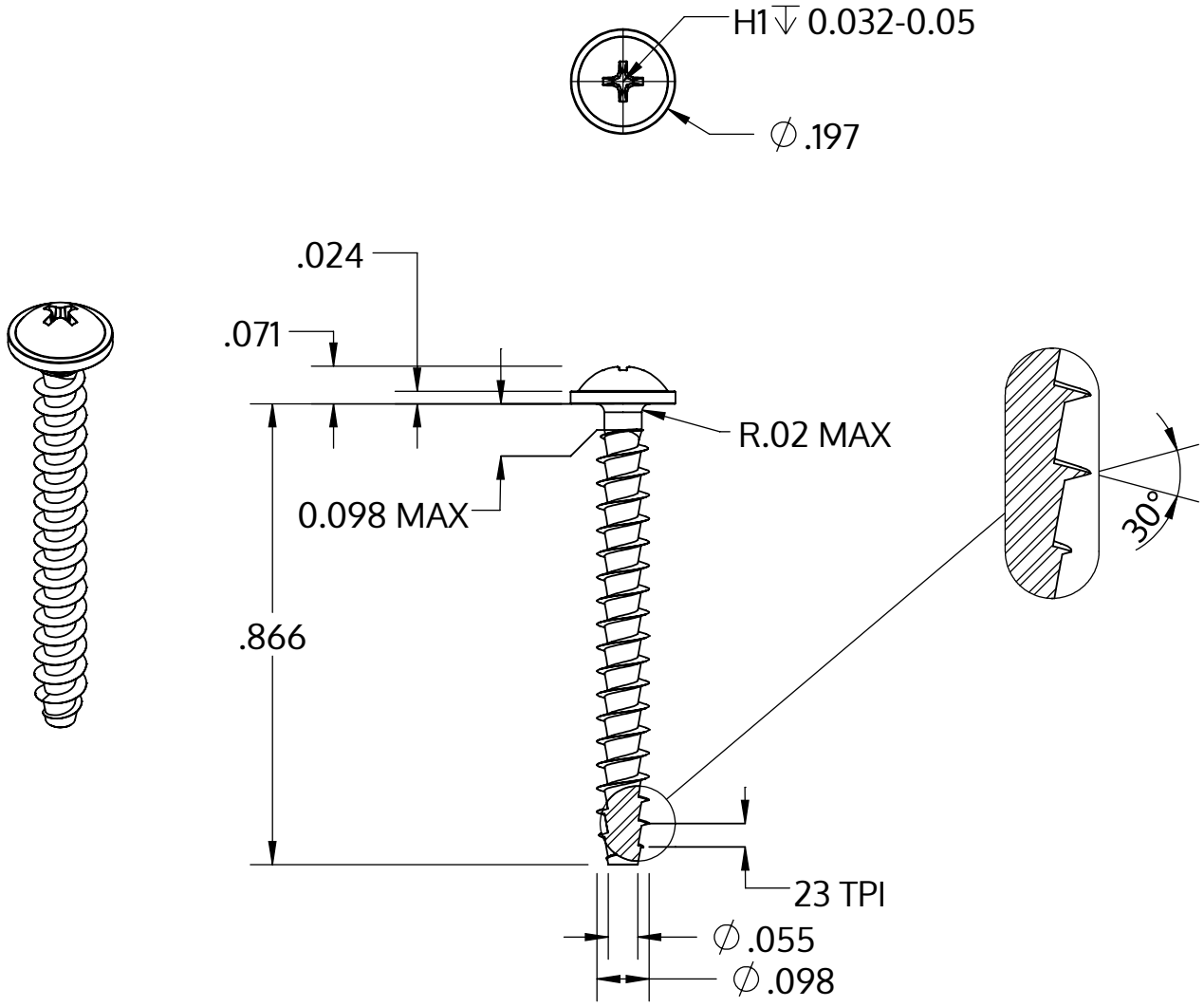

Metric size	M2.5 x 1.12 mm
US size (converted)	#3-23
	Tolerances [inch]
Length	+/- 0.025
Head diameter	+0 / -0.018
Head height	+/- 0.004
Thread diameter	+0.005 / -0

Beskrivelse	STP31A 2.5x22.0 - H1
Materiale	Ædelstål A2
Overflade	blank, bejdset og passiveret
Vægt	0.583 kg / 1000 stykke

SCREWERK	**STP31A0250220E**	
_Zoll Zeichnung Größe A	Skalering 3:1	2024-10