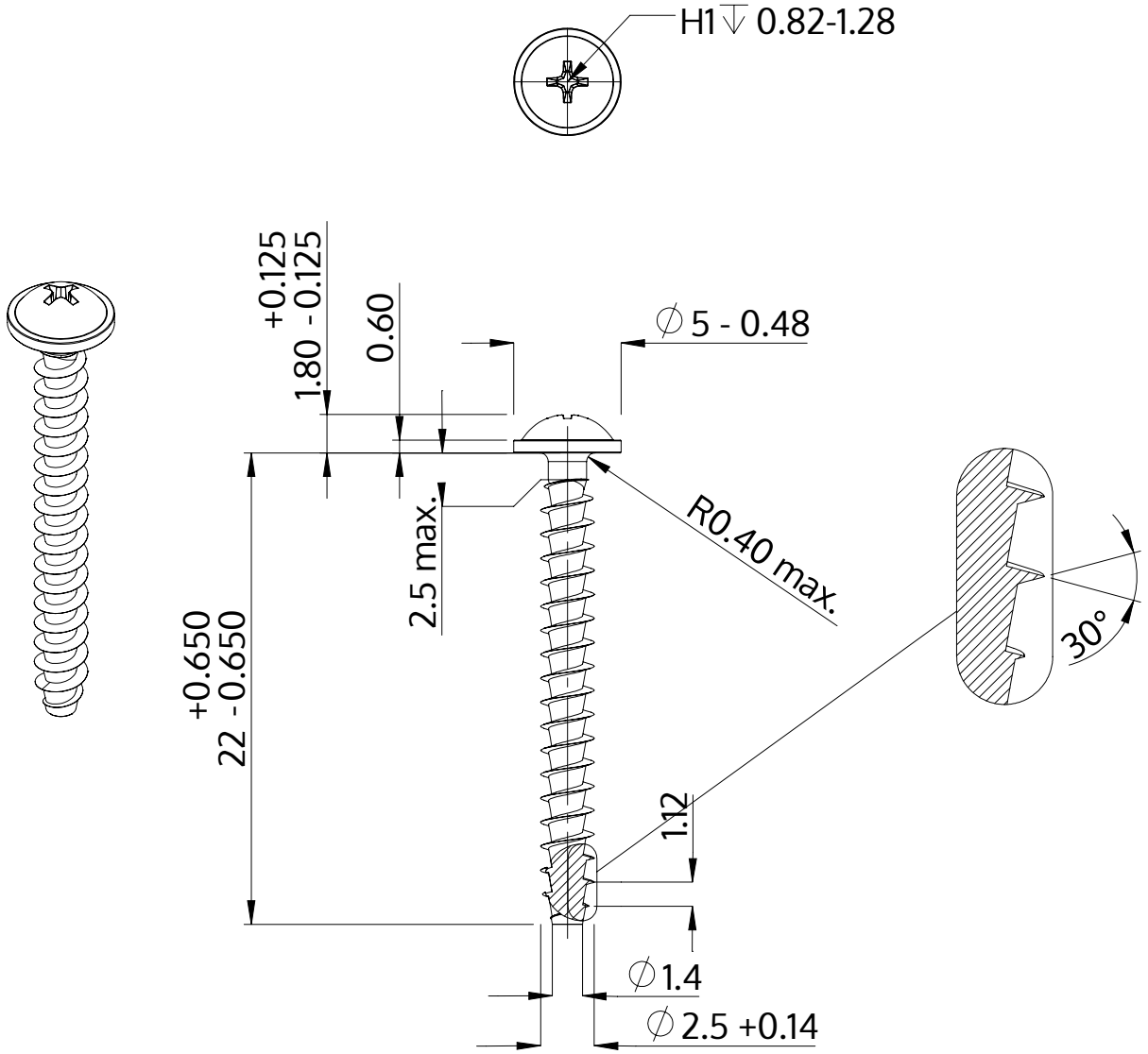

Beskrivelse	STP31A 2.5x22.0 - H1
Materiale	Ædelstål A2
Overflade	blank, bejdset og passiveret
Vægt	0.583 kg / 1000 stykke

SCREWERK	**STP31A0250220E**	
Metrisk tegning A4	Skalering 3:1	2024-10