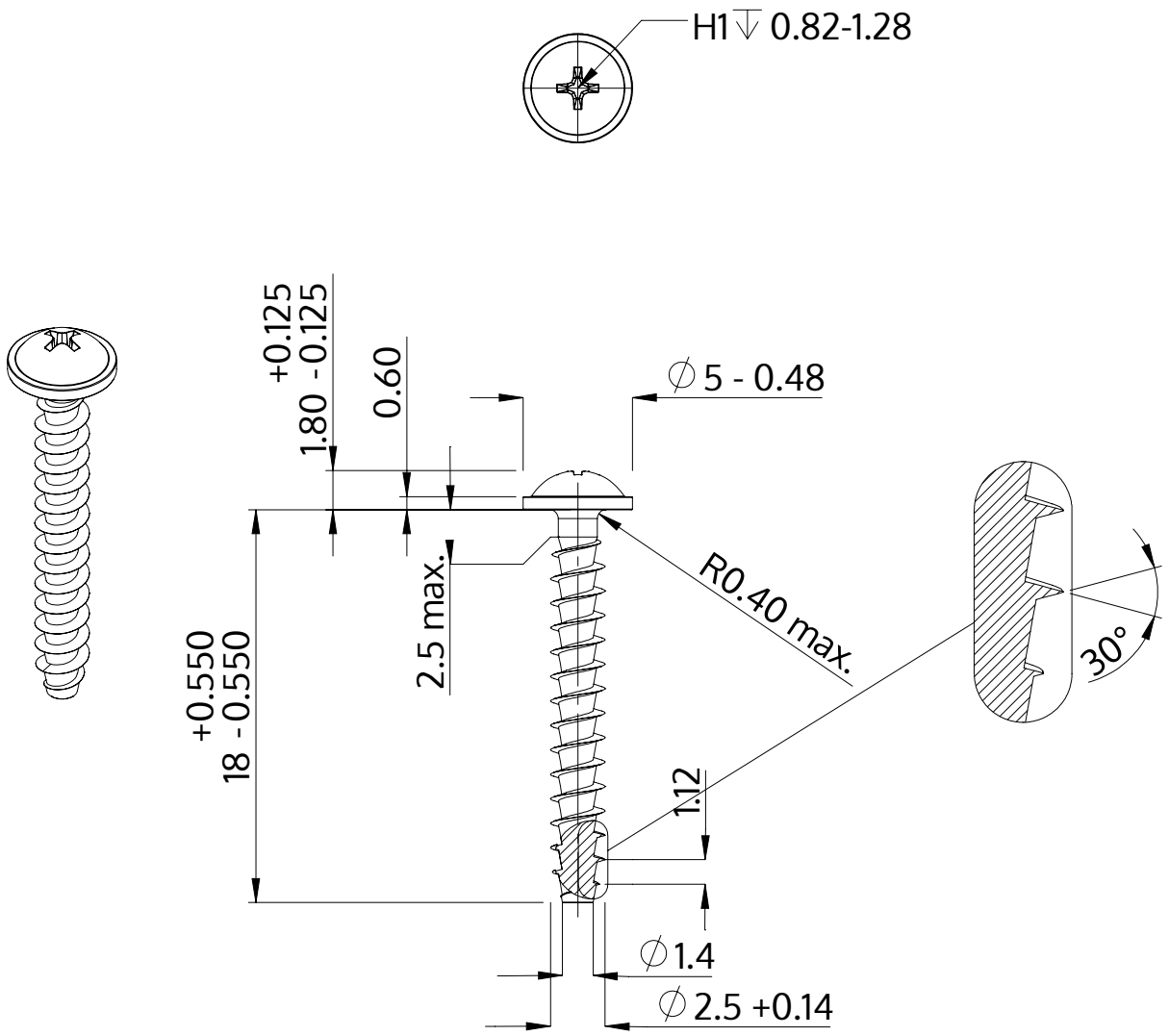

Beskrivning	STP31A 2.5x18.0 - H1
Material	stål, härdat
Yta	förzinkad 5-7 µm, härdad, blå/transparent passiviserad
Vikt	0.501 kg / 1000 styck

SCREWERK	**STP31A0250180S**	
Metrisk skiss A4	Skala 3:1	2024-10