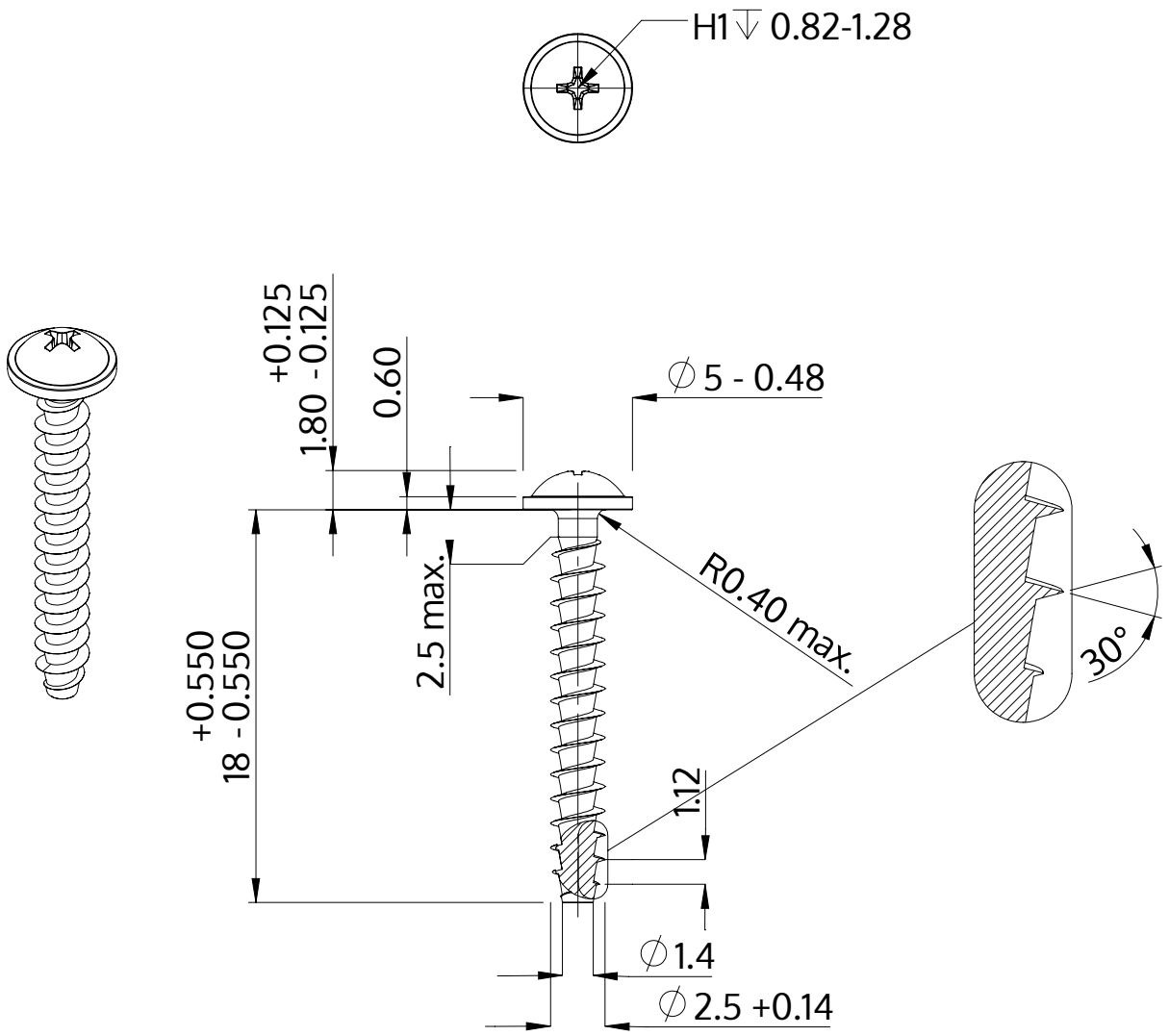

Описание	STP31A 2.5x18.0 - H1
Материал	стомана, закалена
Повърхност	Цинково покритие 5-7 µm,топлинна обработка, синьо / прозрачно пасивиране
Тегло	0.501 kg / 1000 Бройка

SCREWERK	**STP31A0250180S**	
Метричен дизайн A4	Мащаб 3:1	2024-10