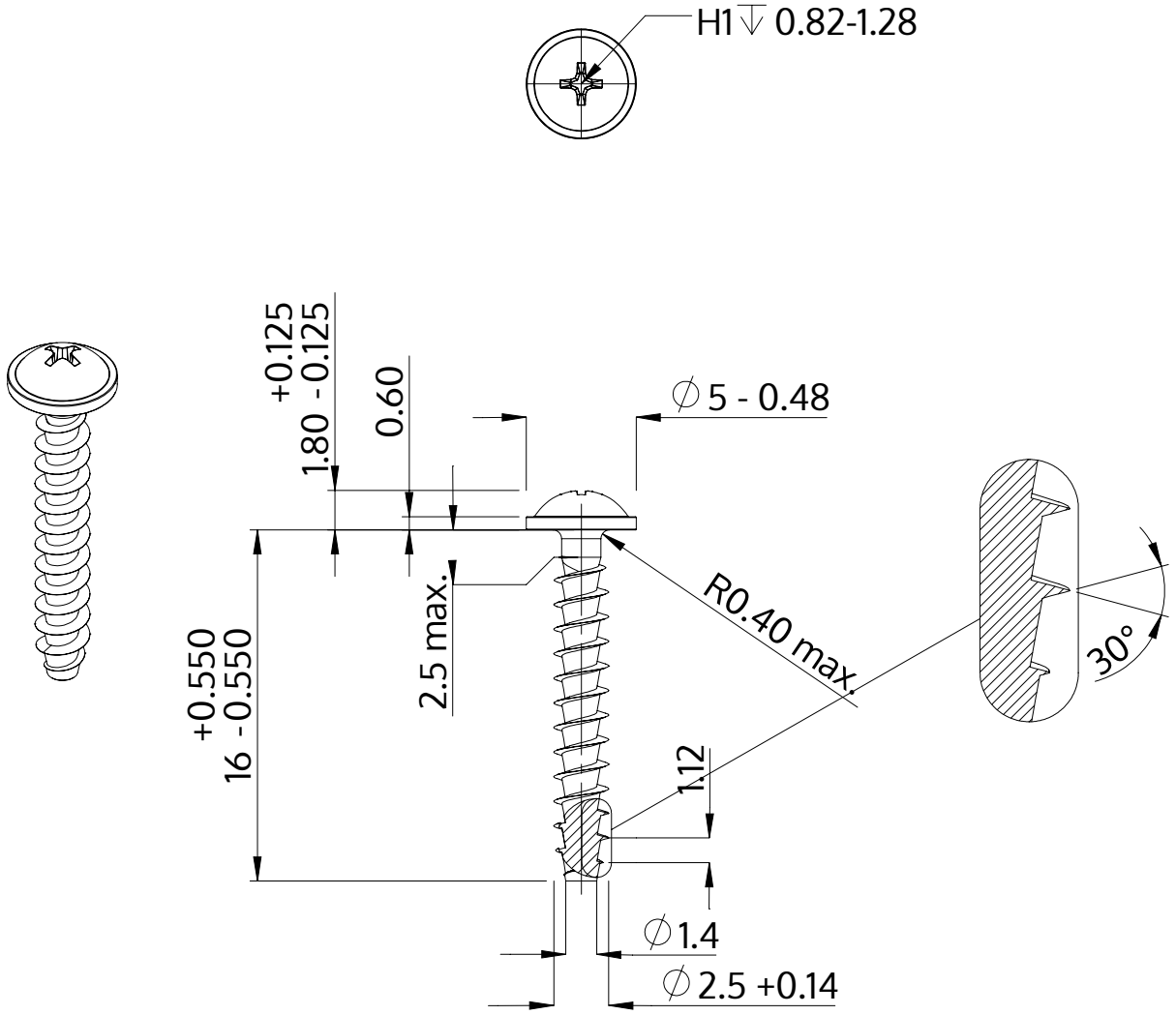


| | |
|---|---|
| Açıklaması | STP31A 2.5x16.0 - H1 |
| Malzeme | Paslanmaz Çelik A2 |
| Kaplama | Parlak, cilalanmış ve pasifleştirilmiştir |
| Ağırlık | 0.460 kg / 1000 Adet |

| | | |
|---|---|---|
| SCREWERK | **STP31A0250160E** | |
| Metrik çizim A4 | Ölçeklendirme None:1 | 2024-04 |