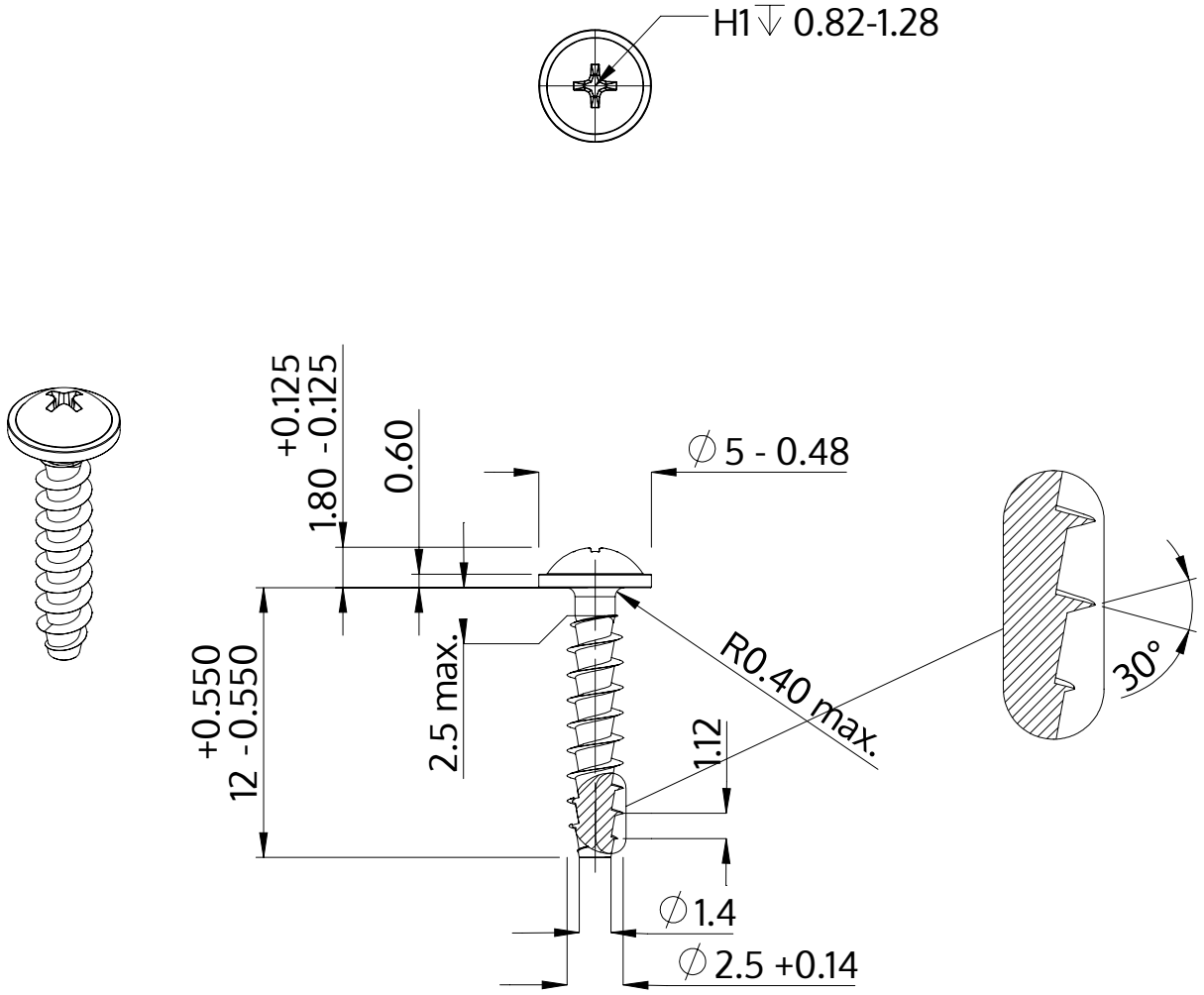

Descrizione	STP31A 2.5x12.0 - H1
Materiale	acciaio inossidabile A2
Superficie	bianco-decapato e passivato
Peso	0.378 kg / 1000 pezzi

SCREWERK	**STP31A0250120E**	
Disegno metrico A4	Scala 3:1	2024-10