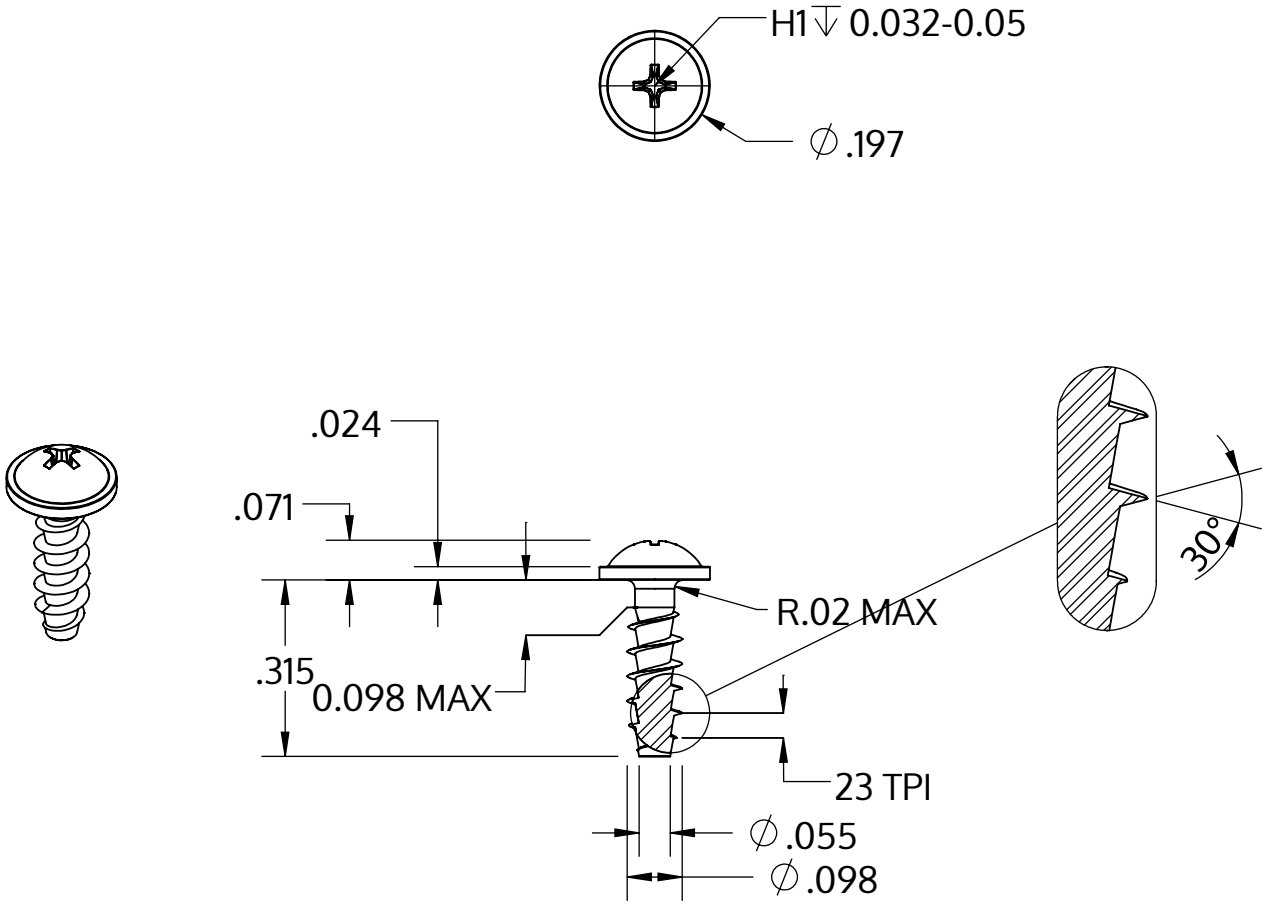

Metric size	M2.5 x 1.12 mm
US size (converted)	#3-23
	Tolerances [inch]
Length	+/- 0.017
Head diameter	+0 / -0.018
Head height	+/- 0.004
Thread diameter	+0.005 / -0

Beschrijving	STP31A 2.5x8.0 - H1
Materiaal	veredeld staal
Oppervlak	verzinkt 5-7 µm, getempert, blauw / transparant gepassiveerd
Gewicht	0.296 kg / 1000 stuk

SCREWERK	**STP31A0250080S**	
_Zoll Zeichnung Größe A	Schaal 3:1	2024-10