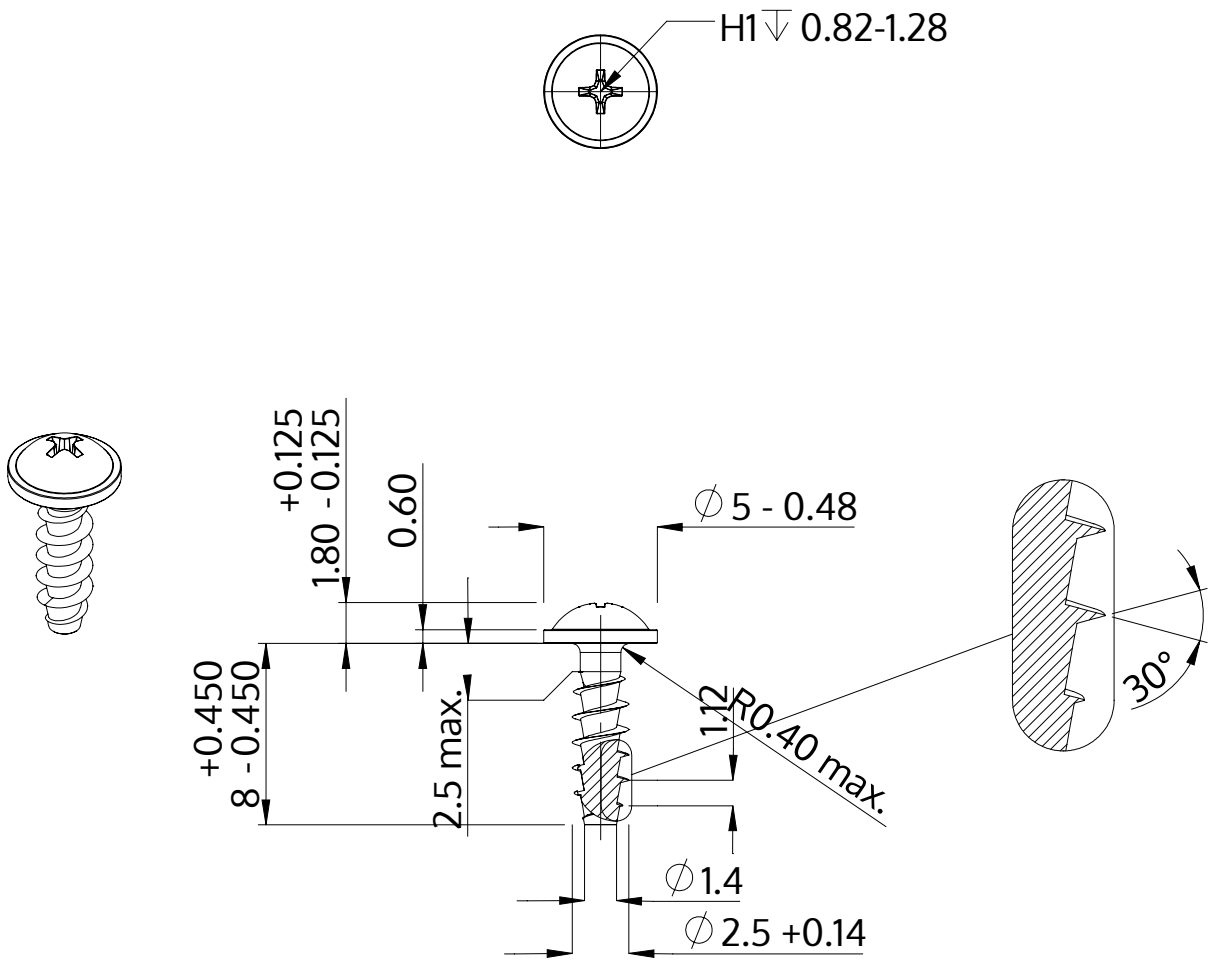

Описание	STP31A 2.5x8.0 - H1
Материал	Нержавеющая сталь A2
Поверхность	Светлый отжиг и пассивация
Вес	0.296 kg / 1000 Штука

SCREWERK	**STP31A0250080E**	
Метрический чертеж A4	Шкала 3:1	2024-10