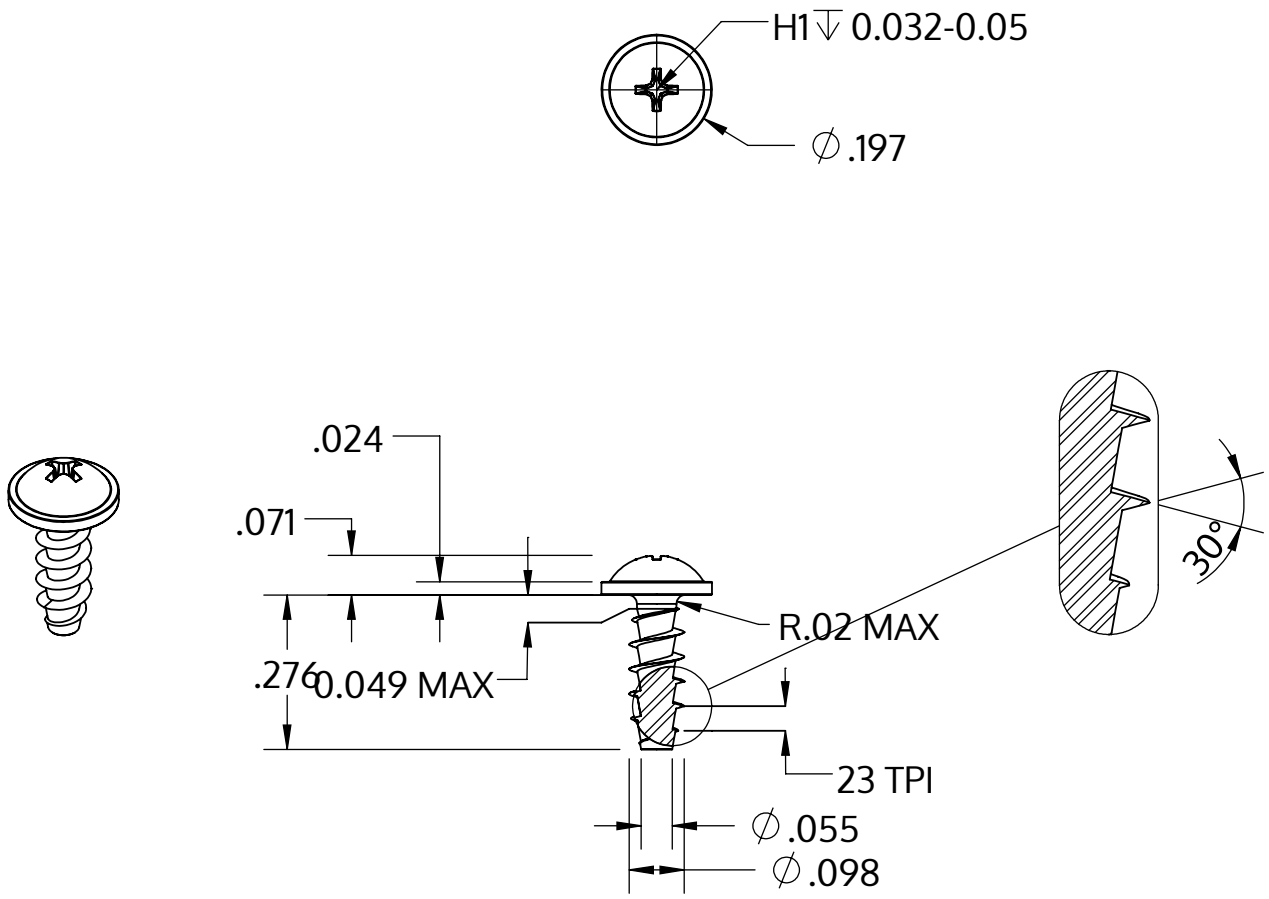

Metric size	M2.5 x 1.12 mm
US size (converted)	#3-23
	Tolerances [inch]
Length	+/- 0.017
Head diameter	+0 / -0.018
Head height	+/- 0.004
Thread diameter	+0.005 / -0

Descrição	STP31A 2.5x7.0 - H1
Material	inox A2
Superfície	Decapado e passivado
Peso	0.276 kg / 1000 peças

SCREWERK	**STP31A0250070E**	
_Zoll Zeichnung Größe A	Escala None:1	2024-04