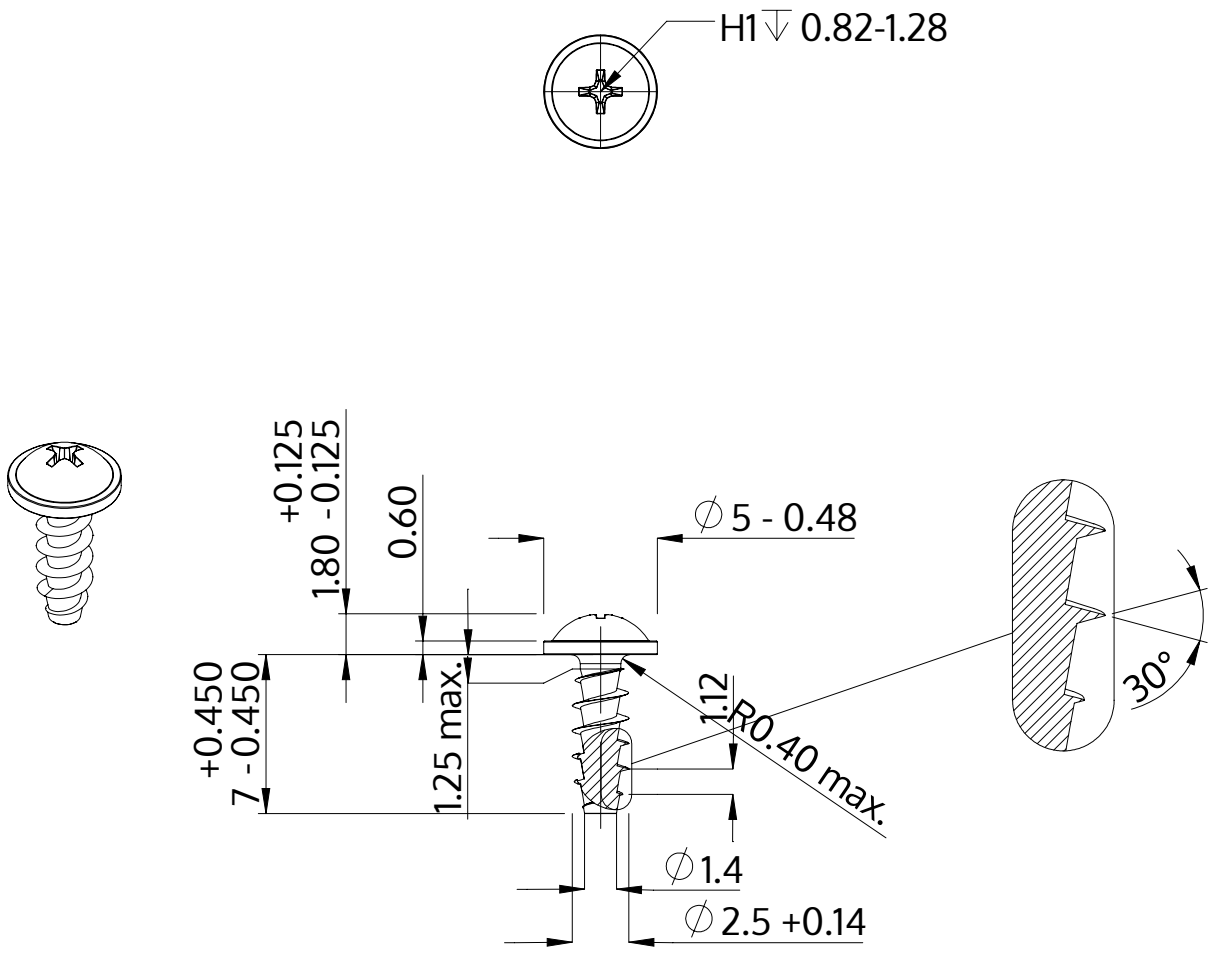

Description	STP31A 2.5x7.0 - H1
Matière	acier inoxydable A2
Surface	brillant décapé et passivé
Poids	0.276 kg / 1000 Unité

SCREWERK	**STP31A0250070E**	
Dessin métrique A4	Redimensionner None:1	2024-04