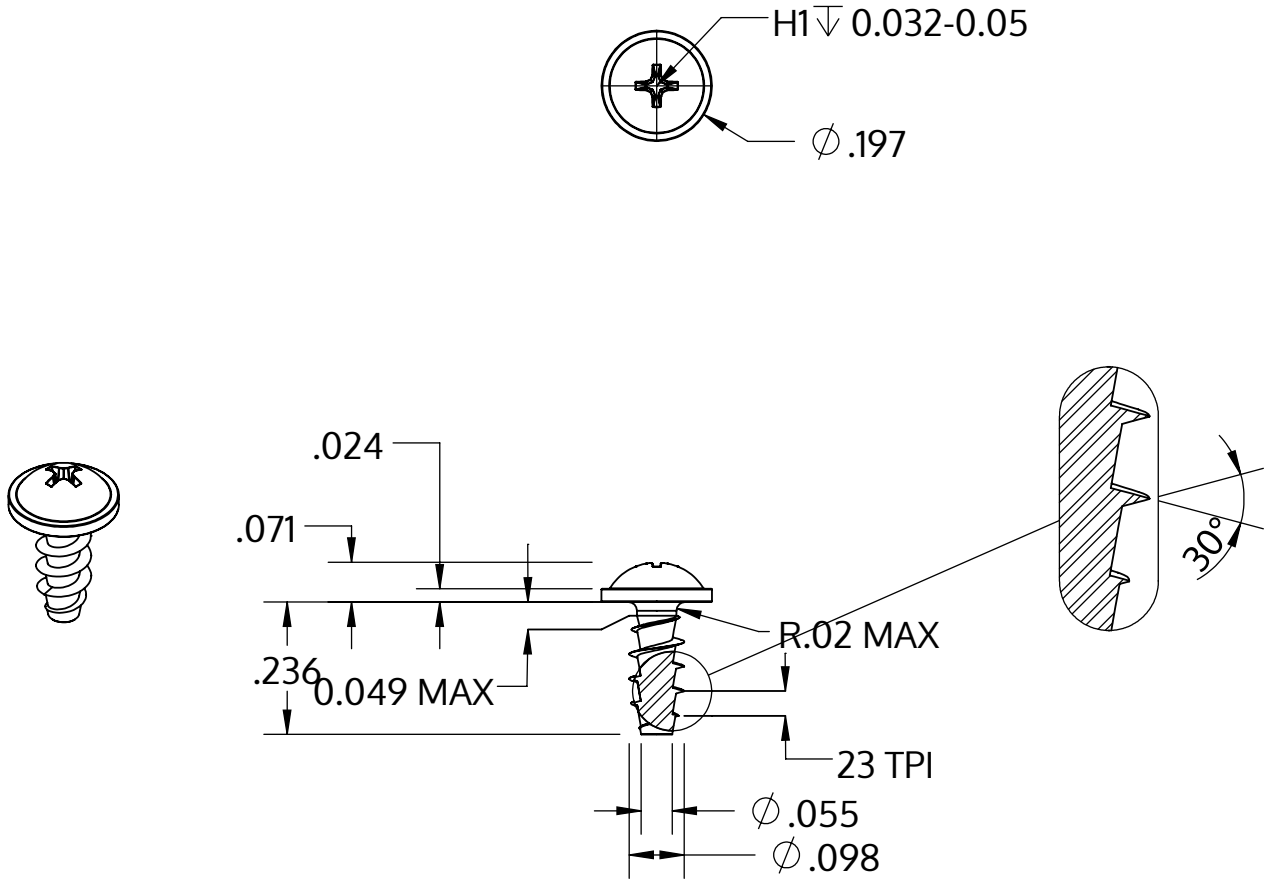

Metric size	M2.5 x 1.12 mm
US size (converted)	#3-23
	Tolerances [inch]
Length	+/- 0.014
Head diameter	+0 / -0.018
Head height	+/- 0.004
Thread diameter	+0.005 / -0

Beskrivelse	STP31A 2.5x6.0 - H1
Materiale	Stål, forædlet
Overflade	galvaniseret 5-7 µm, tempret, blå / transparent passiveret
Vægt	0.255 kg / 1000 stykke

SCREWERK	**STP31A0250060S**	
_Zoll Zeichnung Größe A	Skalering 3:1	2024-10