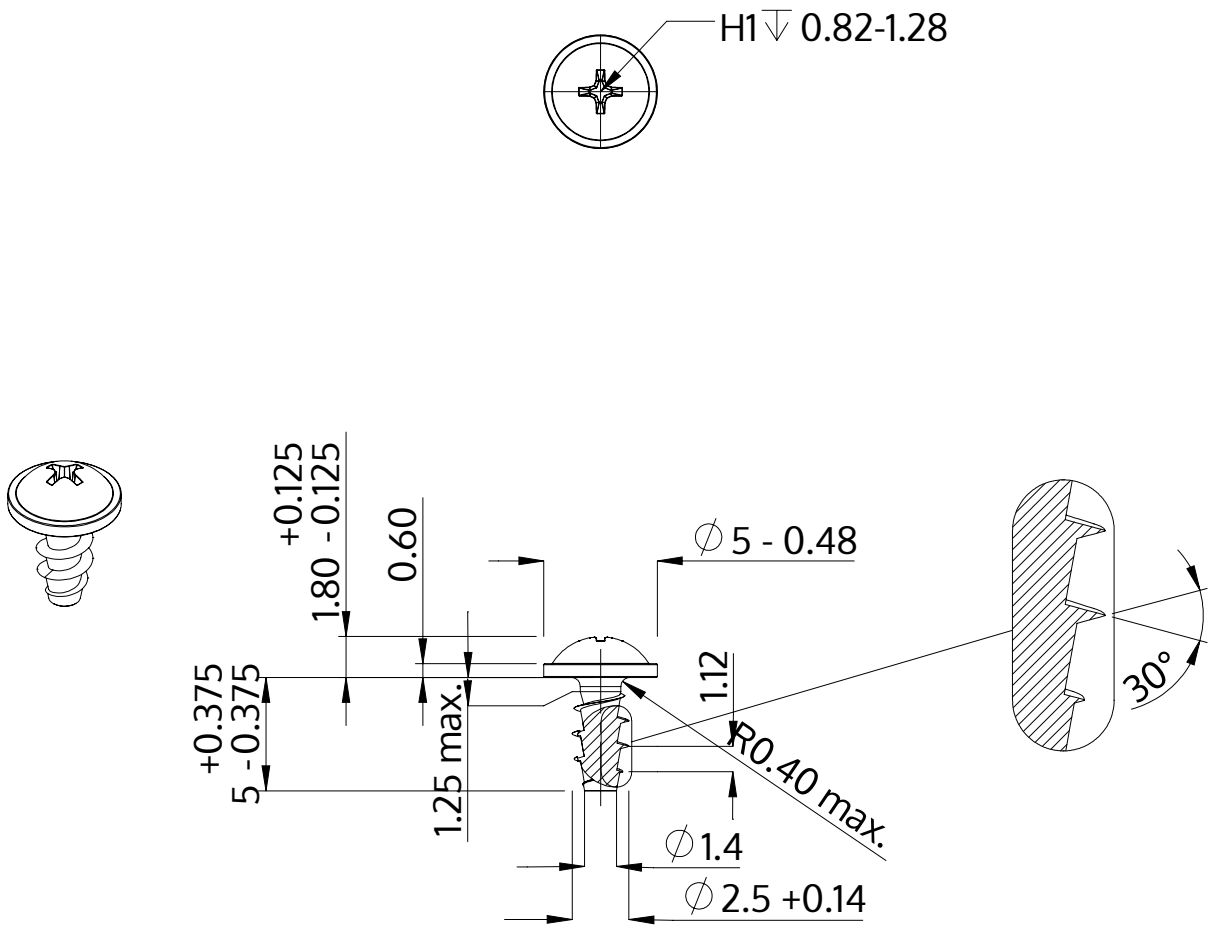

Beschrijving	STP31A 2.5x5.0 - H1
Materiaal	roestvrij staal A2
Oppervlak	blank, geetst en gepassieveerd
Gewicht	0.235 kg / 1000 stuk

SCREWERK	**STP31A0250050E**	
Metrische tekening A4	Schaal None:1	2024-04