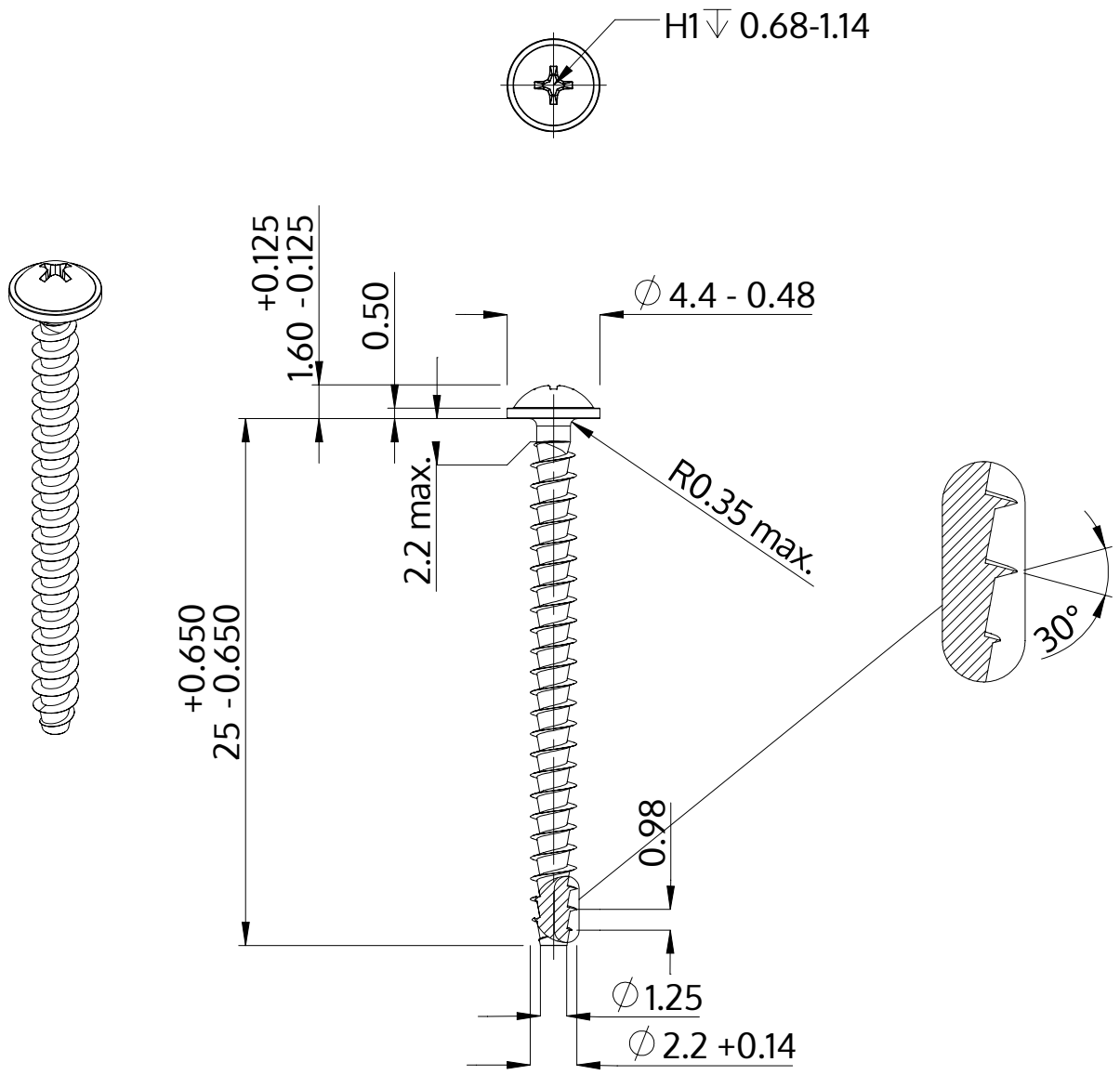

Descrição	STP31A 2.2x25.0 - H1
Material	inox A2
Superfície	Decapado e passivado
Peso	0.503 kg / 1000 peças

SCREWERK	**STP31A0220250E**	
Desenho Métrico A4	Escala None:1	2024-04