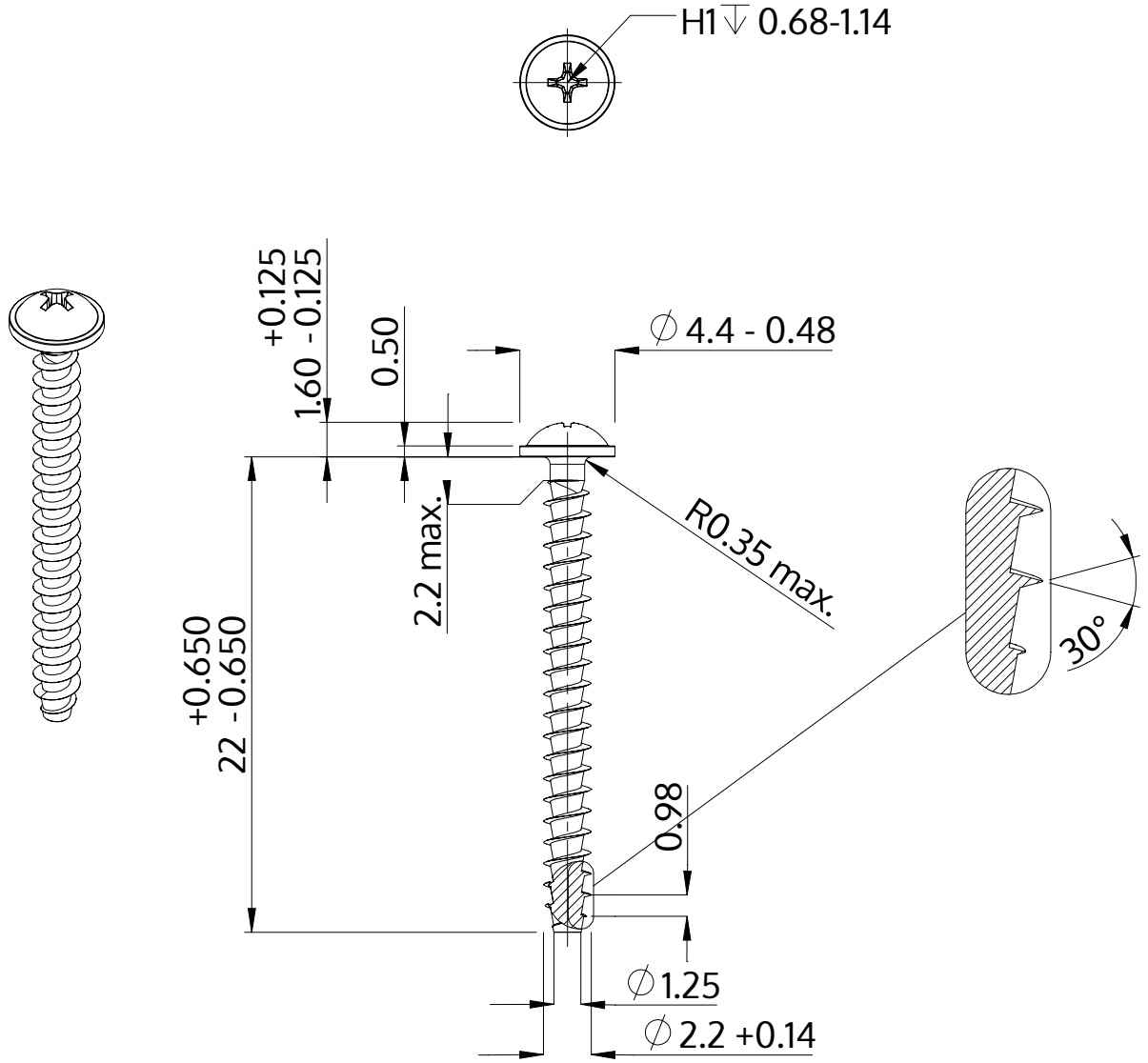

Opis	STP31A 2.2x22.0 - H1
Materiał	Stal, hartowana
Powierzchnia	Ocynkowana 5-7 µm, temperowana, pasywowana na niebiesko
Waga	0.455 kg / 1000 sztuk

SCREWERK	**STP31A0220220S**	
Rysunek metryczny A4	Skala None:1	2024-04