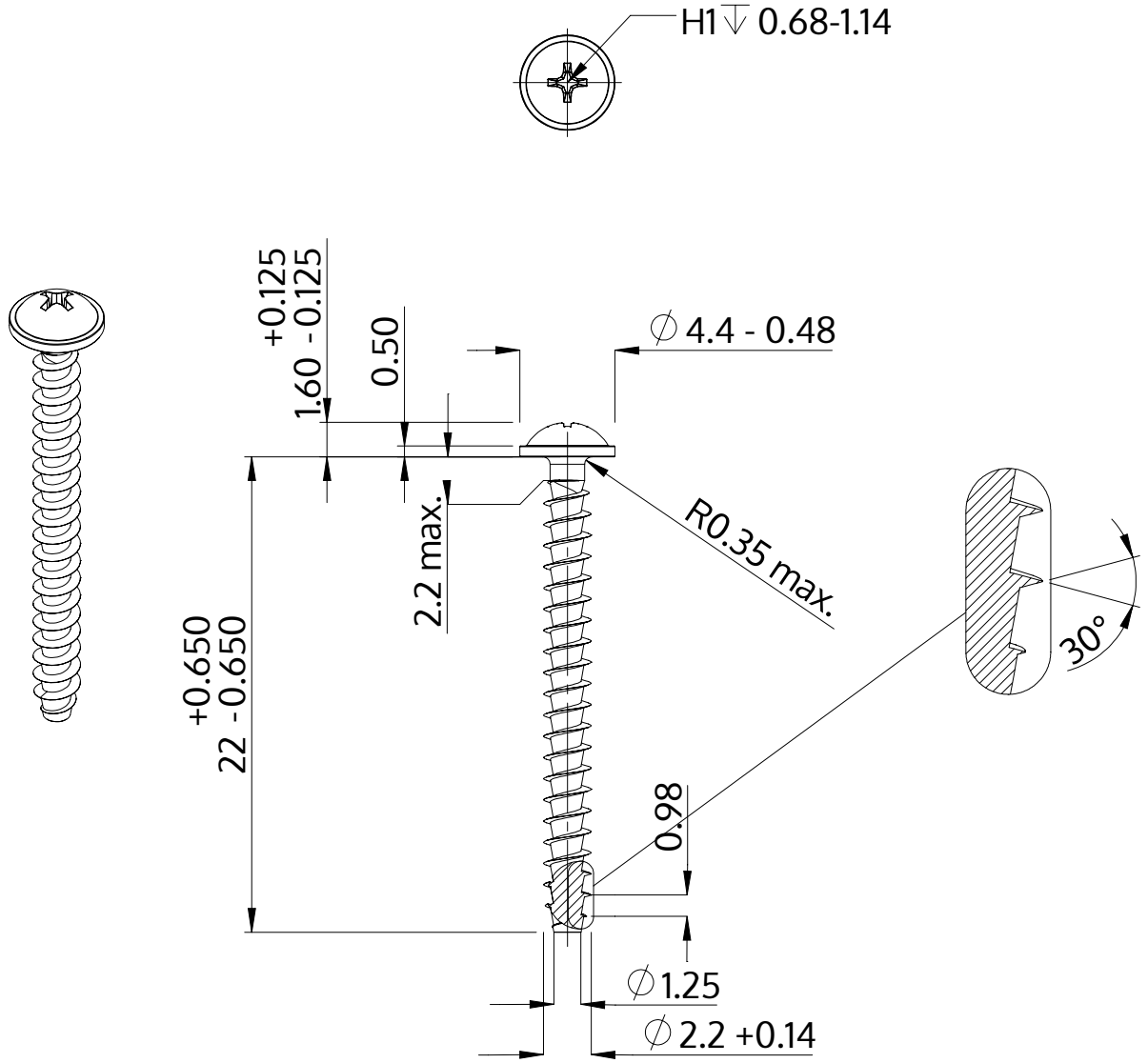

Description	STP31A 2.2x22.0 - H1
Matière	acier inoxydable A2
Surface	brillant décapé et passivé
Poids	0.455 kg / 1000 Unité

SCREWERK	**STP31A0220220E**	
Dessin métrique A4	Redimensionner 3:1	2024-10