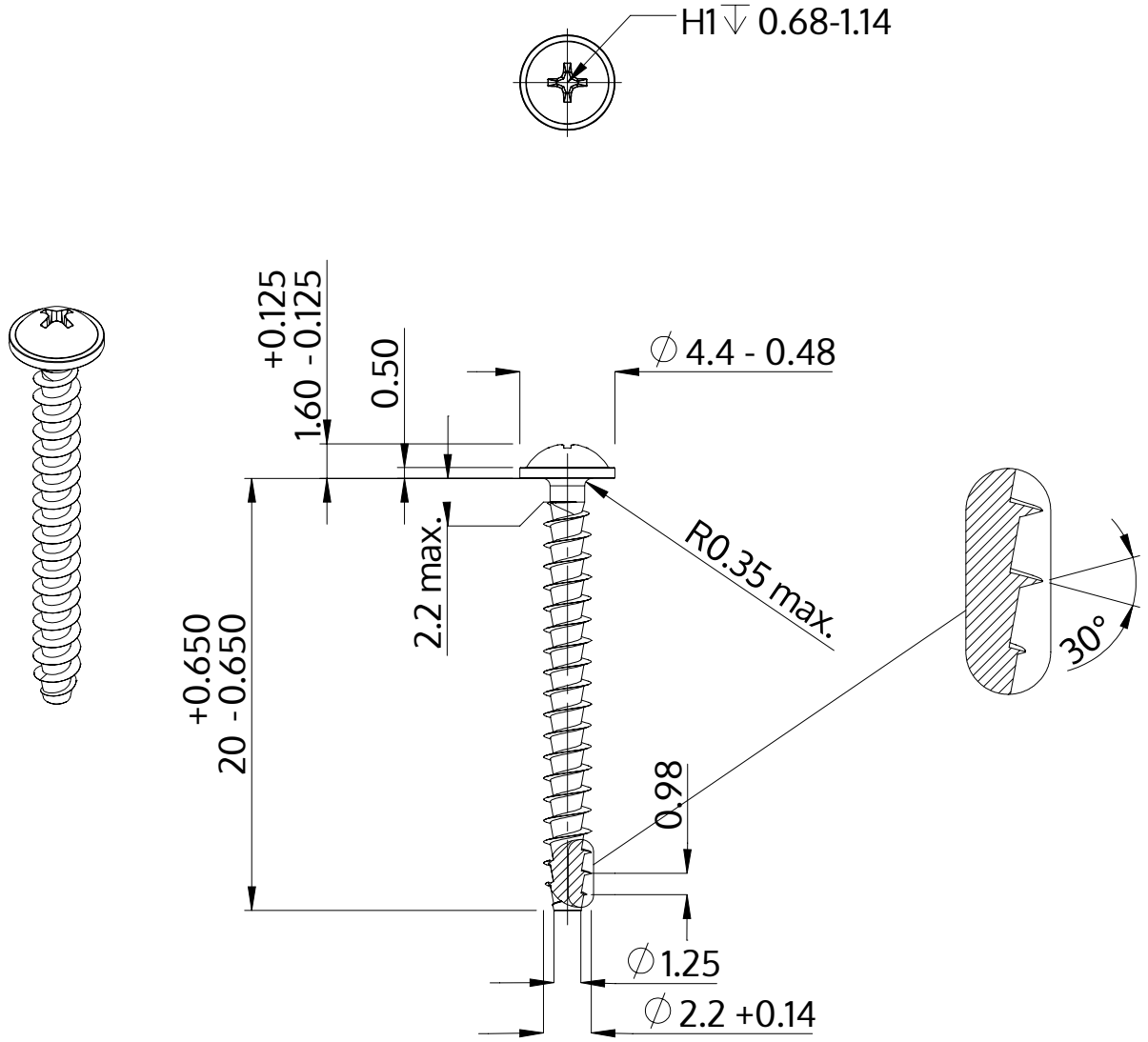


| | |
|---|---|
| Descrição | STP31A 2.2x20.0 - H1 |
| Material | aço, endurecido |
| Superfície | zincado 5-7 µm, galvanizado, azul / passivado transparente |
| Peso | 0.423 kg / 1000 peças |

| | | |
|---|---|---|
| SCREWERK | **STP31A0220200S** | |
| Desenho Métrico A4 | Escala 3:1 | 2024-10 |