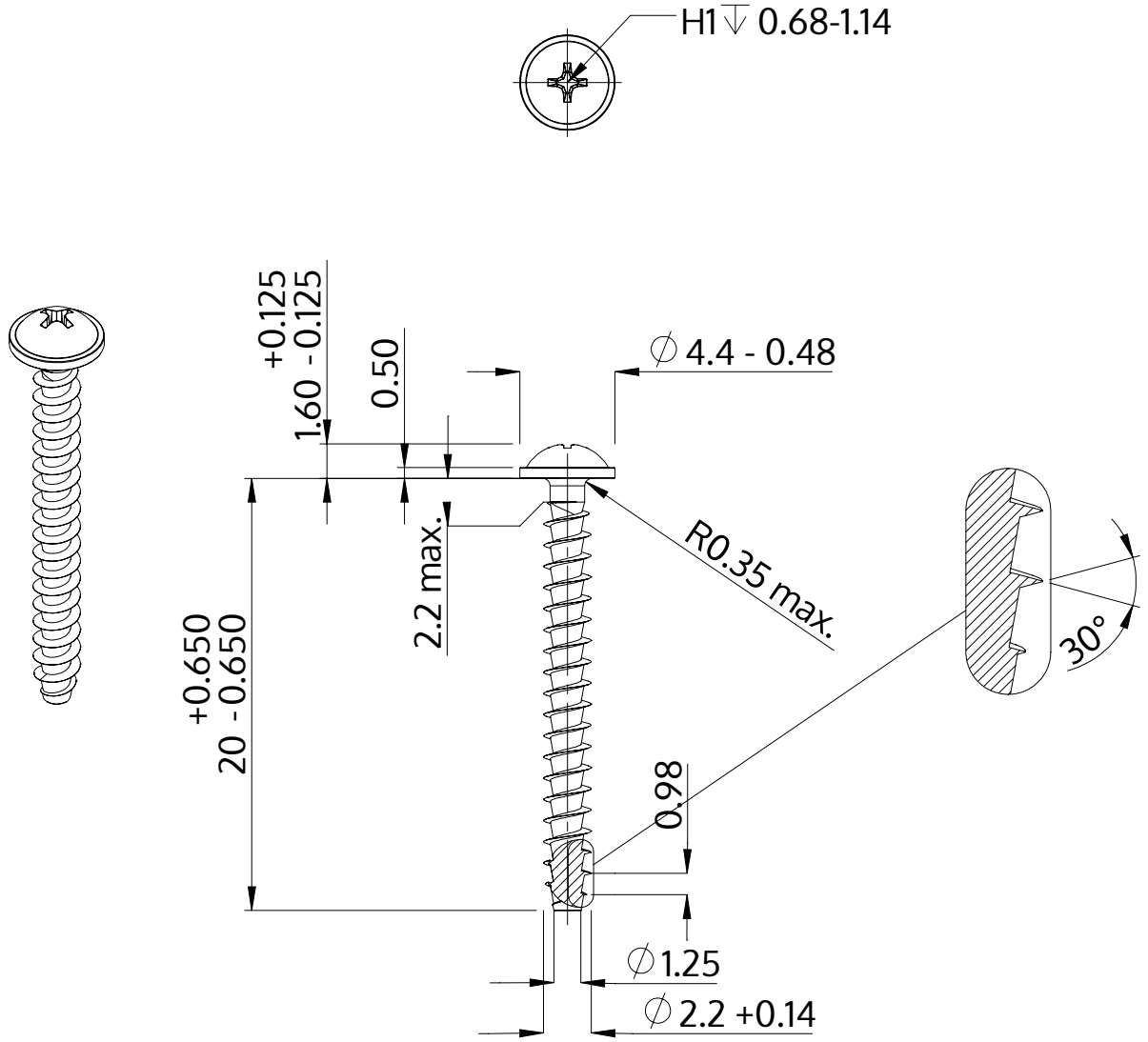

Descrição	STP31A 2.2x20.0 - H1
Material	inox A2
Superfície	Decapado e passivado
Peso	0.423 kg / 1000 peças

SCREWERK	**STP31A0220200E**	
Desenho Métrico A4	Escala None:1	2024-04