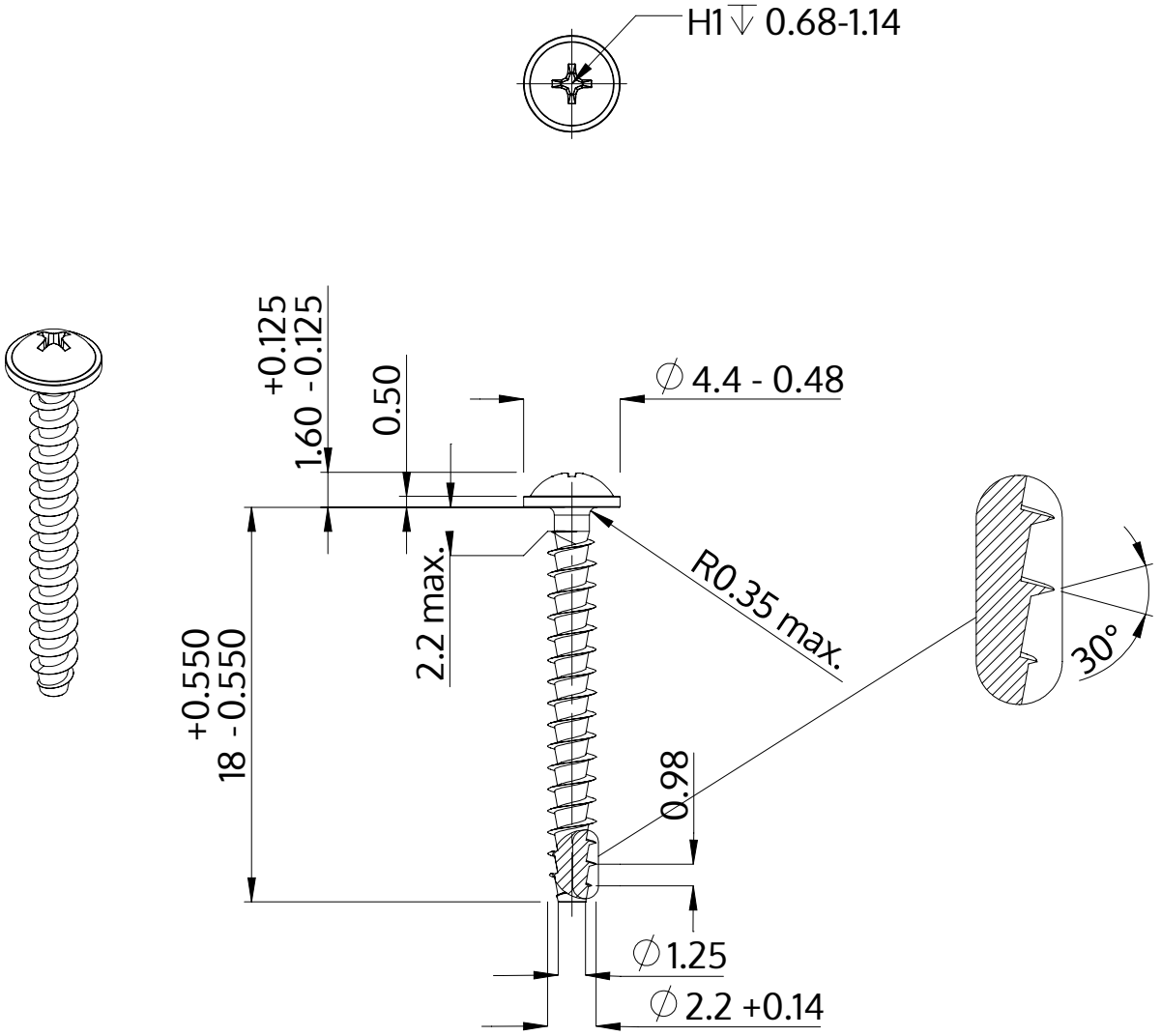

Descrizione	STP31A 2.2x18.0 - H1
Materiale	acciaio inossidabile A2
Superficie	bianco-decapato e passivato
Peso	0.391 kg / 1000 pezzi

SCREWERK	**STP31A0220180E**	
Disegno metrico A4	Scala 3:1	2024-10