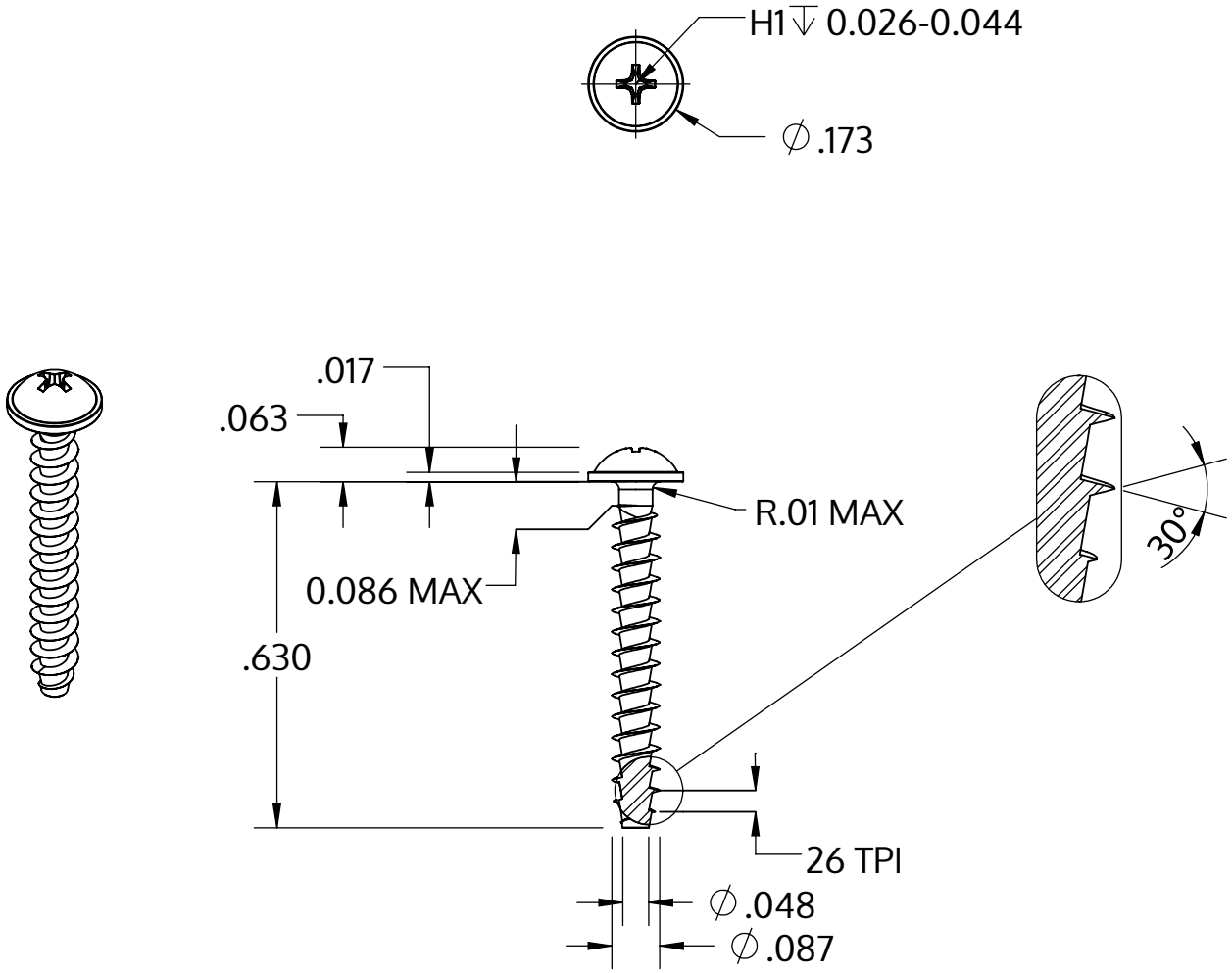


| | |
|---|---|
| Metric size | M2.2 x 0.98 mm |
| US size (converted) | #0.086-26 |
| | Tolerances [inch] |
| Length | +/- 0.021 |
| Head diameter | +0 / -0.018 |
| Head height | +/- 0.004 |
| Thread diameter | +0.005 / -0 |

| | |
|---|---|
| Beschreibung | STP31A 2.2x16.0 - H1 |
| Werkstoff | Stahl, vergütet |
| Oberfläche | verzinkt 5-7 µm, getempert, blau / transparent passiviert |
| Gewicht | 0.360 kg / 1000 Stück |

SCREWERK

**STP31A0220160S**

| | | |
|---|---|---|
| Zoll Zeichnung Größe A | Skalierung 3:1 | 2024-10 |