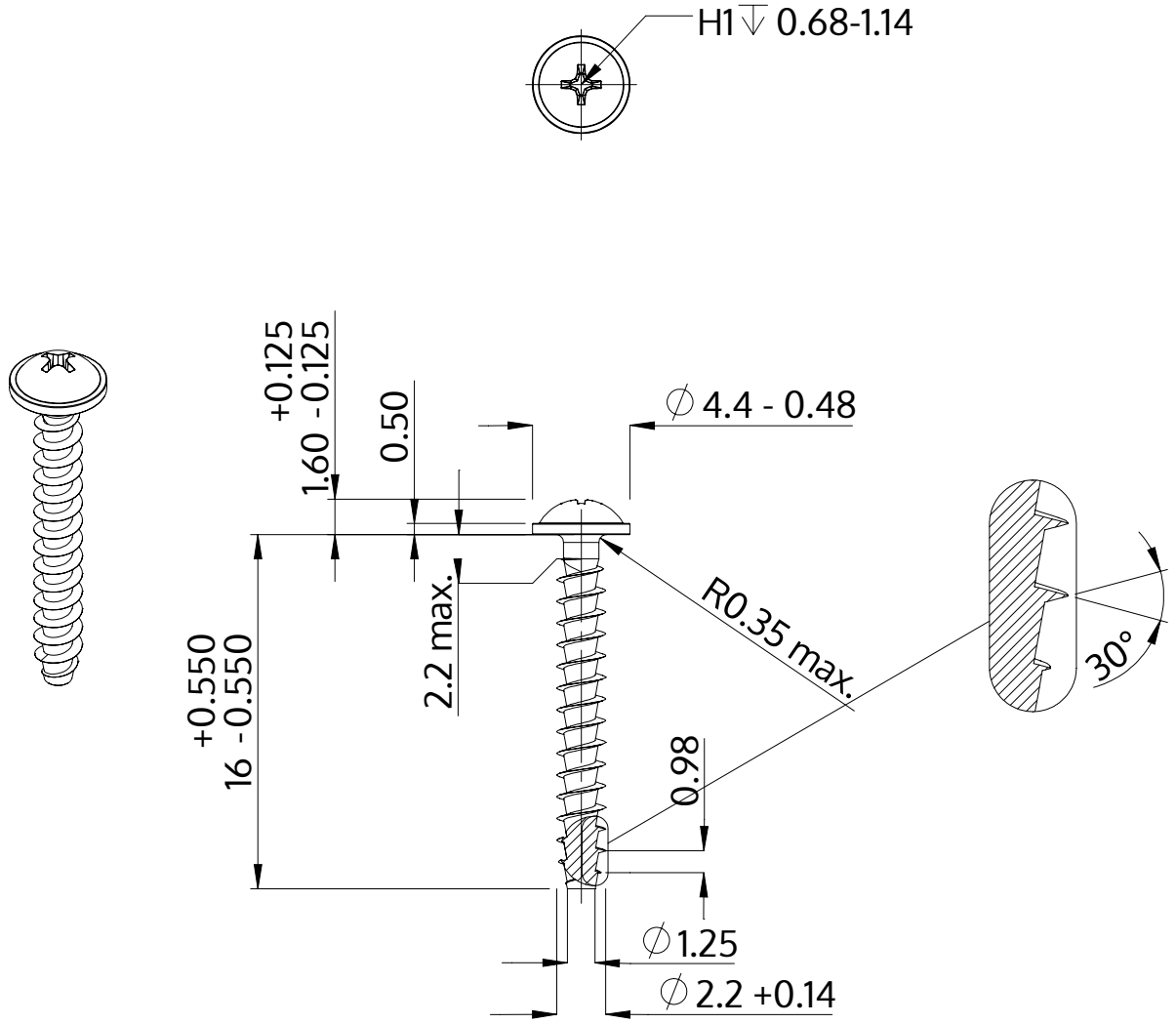

Описание	STP31A 2.2x16.0 - H1
Материал	Нержавеющая сталь A2
Поверхность	Светлый отжиг и пассивация
Вес	0.360 kg / 1000 Штука

SCREWERK	**STP31A0220160E**	
Метрический чертеж A4	Шкала None:1	2024-04