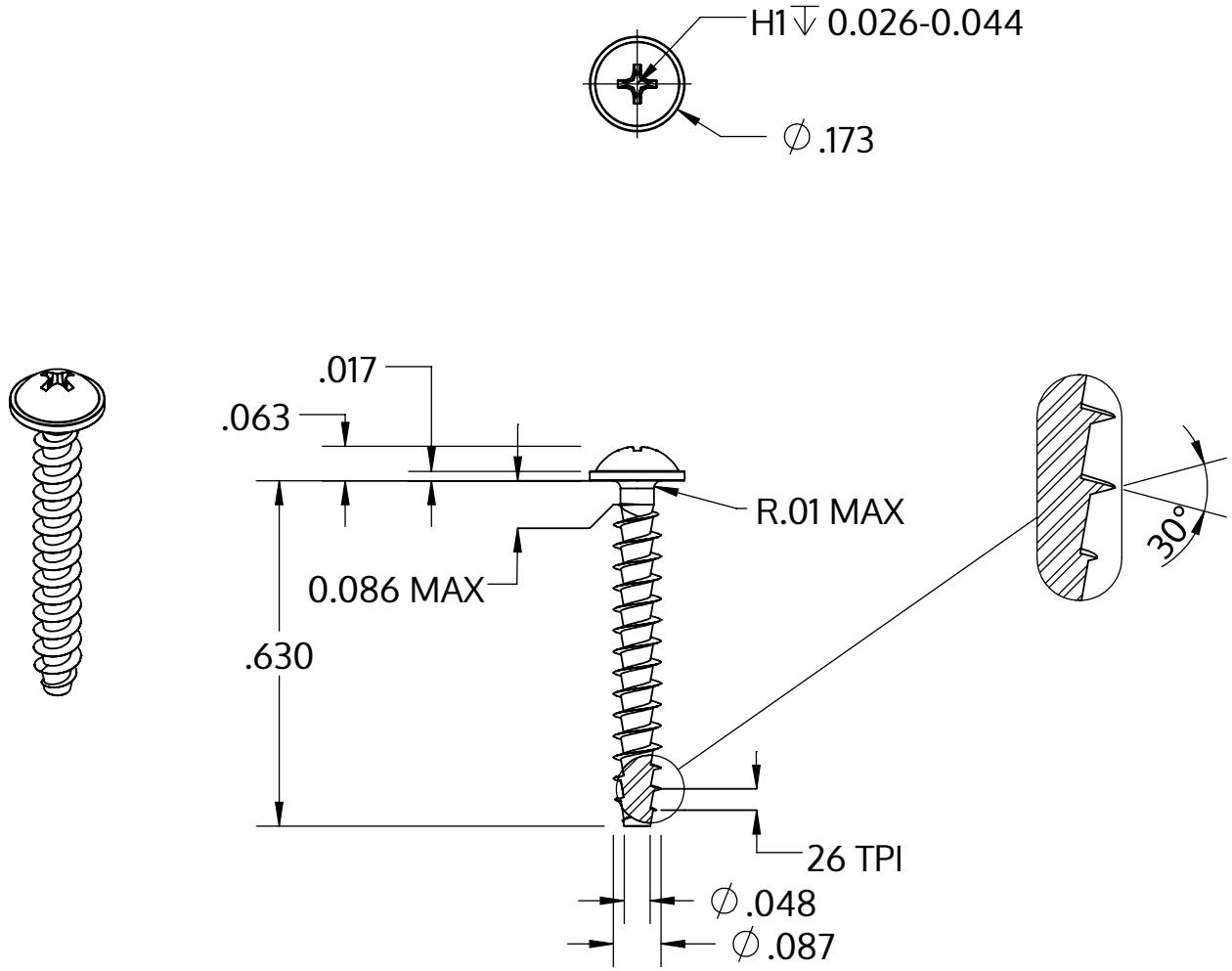

Metric size	M2.2 x 0.98 mm
US size (converted)	#0.086-26
	Tolerances [inch]
Length	+/- 0.021
Head diameter	+0 / -0.018
Head height	+/- 0.004
Thread diameter	+0.005 / -0

Popis	STP31A 2.2x16.0 - H1
Materiál	Nerezová ocel A2
Povrch	holá, mořená a pásová ocel
Hmotnost	0.360 kg / 1000 Kus

SCREWERK	**STP31A0220160E**	
_Zoll Zeichnung Größe A	Měřítko 3:1	2024-10