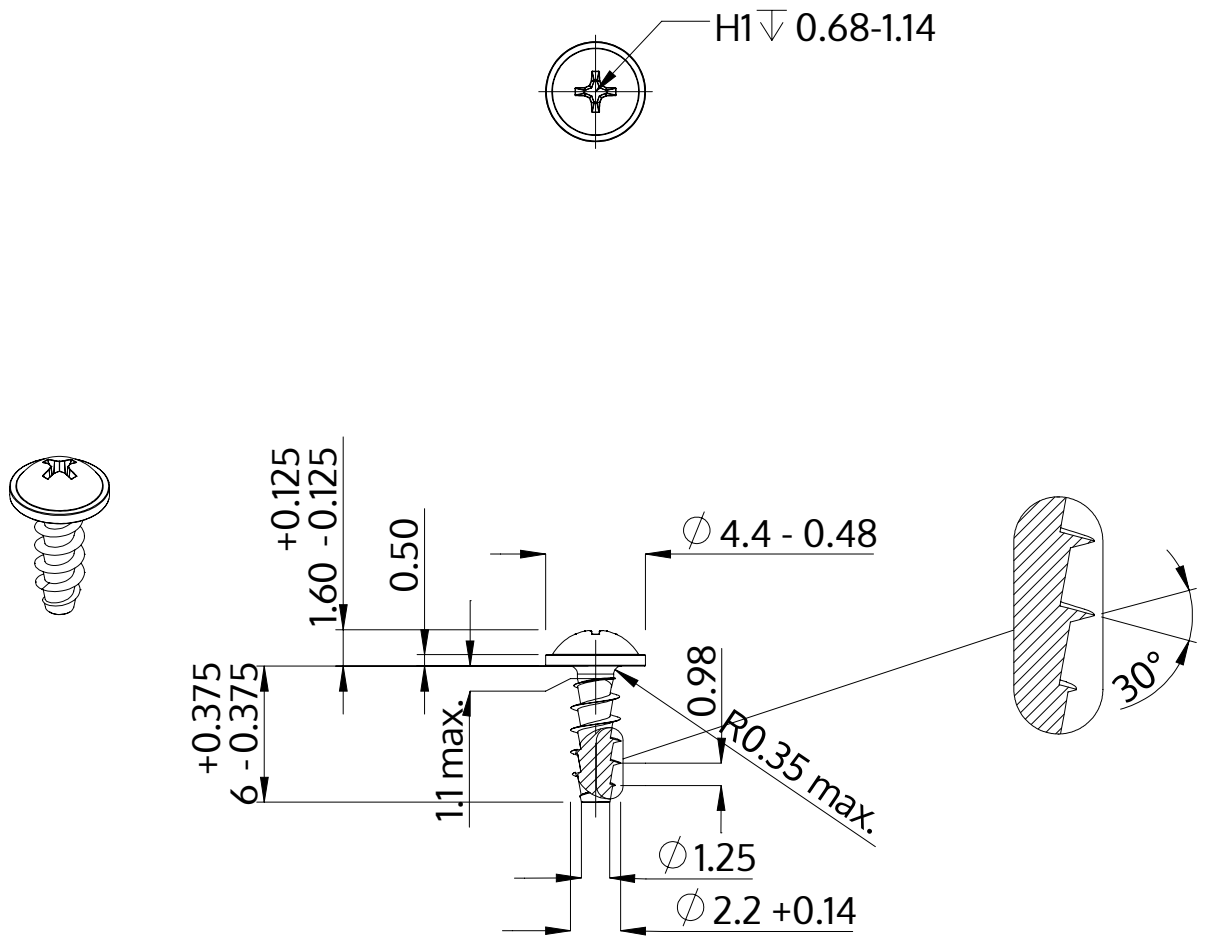

Описание	STP31A 2.2x6.0 - H1
Материал	Нержавеющая сталь A2
Поверхность	Светлый отжиг и пассивация
Вес	0.201 kg / 1000 Штука

SCREWERK	**STP31A0220060E**	
Метрический чертеж A4	Шкала None:1	2024-04