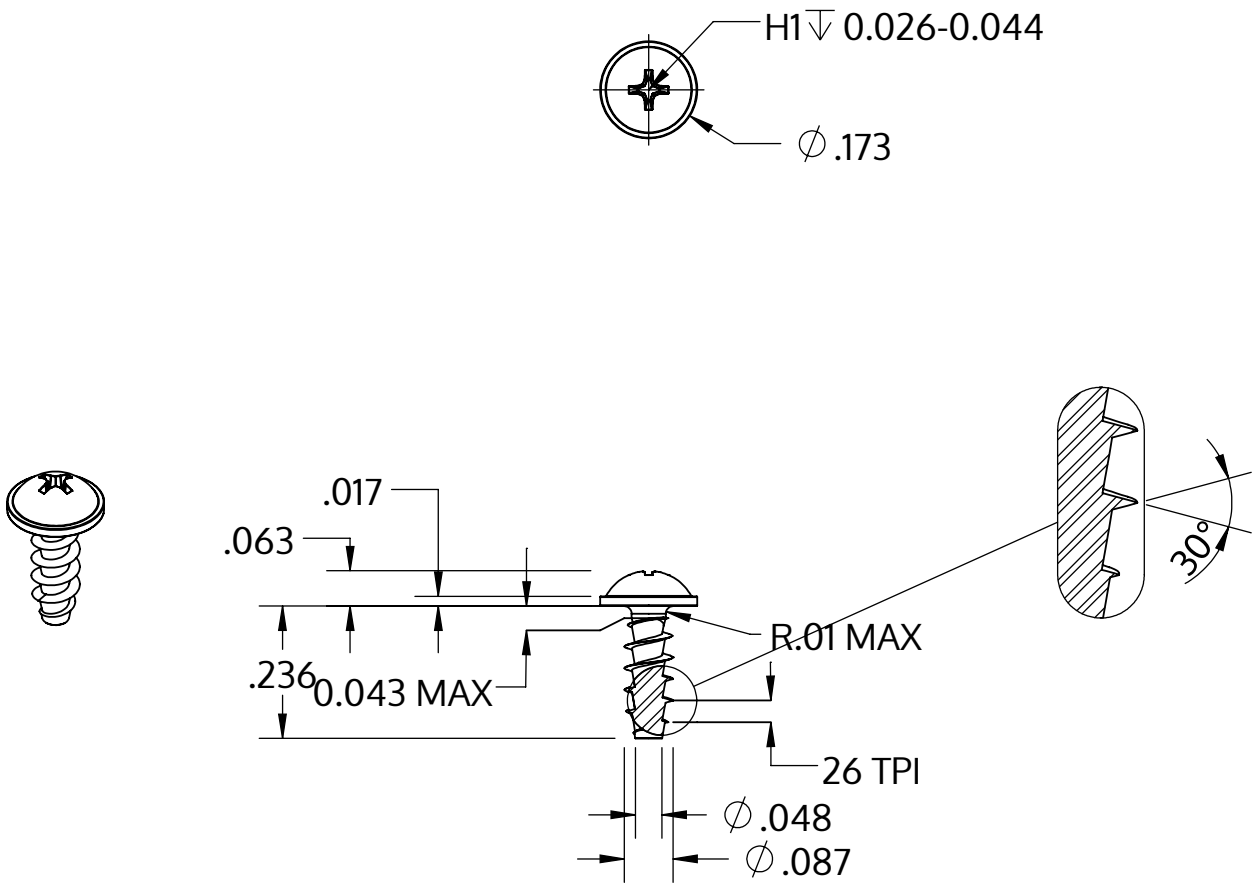

Metric size	M2.2 x 0.98 mm
US size (converted)	#0.086-26
	Tolerances [inch]
Length	+/- 0.014
Head diameter	+0 / -0.018
Head height	+/- 0.004
Thread diameter	+0.005 / -0

Beschreibung	STP31A 2.2x6.0 - H1
Werkstoff	Edelstahl A2
Oberfläche	blank, gebeizt und passiviert
Gewicht	0.201 kg / 1000 Stück

SCREWERK	**STP31A0220060E**	
Zoll Zeichnung Größe A	Skalierung None:1	2024-04